Рабочая документация

Капитальный ремонт 3 этажа (мансарда), 4 этажа и лестницы пристройки административного здания Кузбасского регионального отделения Фонда социального страхования Российской Федерации

Архитектурно-строительные решения

Чертежи основного комплекта АС

09-2016-1-АС

г. Кемерово - 2016г

Инв. №подл.	Подпись и дата	Взаим. инв.№

Ведомость чертежей основного комплекта АС

Лист	Наименование	Примечание
1	Общие данные (начало).	
2	Общие данные (окончание).	
3	Обмерочный план 3-го этажа.	
4	Обмерочный план 4-го этажа.	
5	Обмерочный план лестничной клетки.	
6	План демонтажа 3-го этажа.	
7	План демонтажа 4-го этажа.	
8	План демонтажа лестничной клетки.	
9	Дефектная ведомость (начало).	
10	Дефектная ведомость (продолжение).	
11	Дефектная ведомость (продолжение).	
12	Дефектная ведомость (продолжение).	
13	Дефектная ведомость (окончание).	
14	План 3-го этажа. Экспликация помещений.	
15	План 4-го этажа. Экспликация помещений.	
16	План лестничной клетки.	
17	Спецификация заполнения проемов.	
18	Схема расширения проема П-1. Порядок расширения проема.	
19	План напольного покрытия 3-го этажа. Экспликация полов.	
20	План напольного покрытия 4-го этажа. Экспликация полов.	
21	План напольного покрытия лестничной клетки. Экспликация полов.	
22	Ведомость отделки помещений.	
23	План устройства полов 3-го этажа.	
24	Разрез 1-1.	
25	Узел А. Спецификация на устройство пола 3-го этажа.	
26	Лестничное ограждение в осях 21-22, А-В.	
27	Лестничное ограждение в осях 18-20, Г-Д.	

ТЕХНИКО-ЭКОНОМИЧЕСКИЕ ПОКАЗАТЕЛИ КАПИТАЛЬНОГО РЕМОНТА

Наименование		Ед. изм.	Кол-во
Площадь капитального ремонта		$м^2$	822.4
1	в том числе мансарда	$м^2$	703.8
	в том числе пристройка 3-й этаж	$м^2$	508
	в том числе пристройка 4-й этаж	$м^2$	52.1
	в том числе лестничная клетка	$м^2$	15.7
Строительный объем		$м^3$	2411.5
2	в том числе мансарда	$м^3$	1900.3
	в том числе пристройка 3-й этаж	$м^3$	152.4
	в том числе пристройка 4-й этаж	$м^3$	156.3
	в том числе лестничная клетка	$м^3$	202.5

Ведомость основных комплектов рабочих чертежей

Обозначение	Наименование	Примечание
АС	Архитектурно-строительные решения	
ОВ	Отопление и вентиляция	
ВК	Водоснабжение и канализация	
ЭМ	Силовое электрооборудование	

ОБЩИЕ ДАННЫЕ (начало)

Рабочая документация разработана на основании:
Технического задания на выполнение проектных работ капитального ремонта 3 этажа (мансарда), 4 этажа и лестницы пристройки административного здания Кузбасского регионального отделения Фонда социального страхования Российской Федерации, расположенного по адресу г. Кемерово, пр. Ленина, д. 80А"

— действующих нормативных документов на проектирование и строительство ГОССТРОЯ РФ;

1. Проект разработан В соответствии с действующими нормами и правилами. Проектные решения обеспечивают безопасную эксплуатацию помещений, отвечают требованиям правил пожарной безопасности.

2. Технико-экономические показатели:
Общая площадь -- 2686.8 м2; Строительный объем -- 4680.84 м3

3. Характеристика района и условий проектирования:
- район строительства -- IВ;
- ветровая нагрузка для III района-- 38 кгс/м2 (нормативное значение);
- вес снегового покрова для IV района -- 240 кгс/м2;
- расчетная температура наружного воздуха -- минус 39°С;
- сейсмичность -- 6 баллов;
- степень огнестойкости здания -- II;
- класс конструктивной пожарной опасности здания -- С0;
- класс функциональной пожарной опасности здания -- Ф3.5 ;
- класс пожарной опасности строительных конструкций - К3;
- класс ответственности здания -- II;

4. За относительную отметку 0.000 принята отметка пола 1-го этажа.

5. Здание отапливаемое, расчетная температура внутреннего воздуха +20°.

Изм.	Кол. уч	Лист	№ док.	Подпись	Дата
					2016
ГИП		Пуляев			
Арх.		Абалаков			

09-2016-1-АС

Капитальный ремонт 3 этажа (мансарда), 4 этажа и лестницы пристройки административного здания Кузбасского регионального отделения Фонда социального страхования Российской Федерации. Кемеровская область, г.Кемерово, пр. Ленина, д. 80А

Административное здание

Стадия	Лист	Листов
Р	1	27

Общие данные (начало)

ООО "СпецСтройПроект"

Взаим. инв.№ | Подпись и дата | Инв. №подл.

Ведомость ссылочный и прилегаемых документов

Обозначение	Наименование	Примечание
	Ссылочные	
СП 118.13330.2012	Общественные здания и сооружения	
СНиП II-3-79	Теплоустойчивость ограждающих конструкций	
СП 71.13330.2012	Изоляционные и отделочные покрытия	
СП 131.13330.2012	Строительная климатология	
СП 4.13130.2013	Пожарная безопасность зданий и сооружений	
СП 118.13330.2012	Общественные здания и сооружения	
СП 20.13330.2011	Нагрузки и воздействия	
СП 1.13130.2009	Системы противопожарной защиты.	
	Эвакуационные пути и выходы.	
СП 4.13130.2013	Системы противопожарной защиты.	
	Ограничение распространения пожара на объектах защиты.	
Серия 1.031.9-2.00	Комплектные системы KNAUF	
ТМ.03-200/0-80 а	"Проект реконструкции здания КРОФСС РФ	
	по ул. Ленина, 80 а г.Кемерово" от 2000 года	

Кабинеты 403, 404

Замена дверей, устройство подвесных потолков типа "Армстронг" со светильниками. Замена плинтуса. Выравнивание стен. Замена обоев на стенах с их окраской. Установка запорной арматуры на системе отопления. Замена деревянных оконных блоков на пластиковые с заменой откосов и подоконника.

Коридор:

Замена двупольной двери, устройство подвесных потолков типа "Армстронг" со светильниками, сплошное выравнивание стен, замена стеклообоев с их окраской.

Санитарные комнаты;

Замена дверей, замена обшивки стен перегородок из ГКЛ на ГВЛ. Окраска потолка. Замена покрытия пола на керамогранит. В санузлах на стенах и перегородках замена плитки керамической до потолка с ремонтом штукатурки. Расширение дверных проемов с усилением.

Лестница - пристройка:

Замена стеклообоев на стенах с их окраской. Выравнивание стен. Выравнивание и окраска потолка водоэмульсионными составами. Окраска окна и откосов окон. Замена стяжки цементобетонной на площадках и ступенях. Выполнить замену ограждающих решеток окон и перильного существующего ограждения с площадки от чердака до площадки 3 этажа до 5 тех. Этажа на ограждение из нержавеющей стали. Замена всей плитки по ступеням и площадкам лестницы с площадки между 5 и 4 этажами до 1 этажа.

Технические решения, принятые в рабочих чертежах, соответствуют требованиям экологических, санитарно-гигиенических, противопожарных и других норм, действующих на территории Российской Федерации, и обеспечивают безопасную для жизни людей эксплуатацию объекта при соблюдении предусмотренных рабочими чертежами мероприятий.

Главный инженер проекта Пуляев Е.В.

ОБЩИЕ ДАННЫЕ (окончание)

6. Вид работ: разработка проектно-сметной документации на выполнение капитального ремонта 3 этажа административного здания: мансарда, коридор пристройки, кабинет 306; помещений 4 этажа (кабинеты 403, 404, санитарные комнаты, коридор) и лестницы пристройки согласно прилагаемому перечню:

3 этаж - мансарда

1. Демонтаж существующих полов во всех помещениях, кроме лестничных клеток (лаги из брусков, черновой пол, ДСП, линолеум, плитка керамическая).

2. Устройство новых полов (в объем 50%) деревянных по существующим мауэрлатам стропильной системы из бруса 160х160 мм, с использованием бруса и фанеры, покрытие полов в кабинетах и коридоре - полукоммерческий линолеум с высокой устойчивостью к истиранию. В санузлах выполнить гидроизоляцию, покрытие полов керамической плиткой. На лестнице входа из пристройки в мансарду - покрытие полов керамогранит.

3. Замена существующего теплоизоляционного слоя полов из минераловатного утеплителя. Утепление полов в зоне примыкания к наружным стенам мансардного этажа и по плитам перекрытия. В качестве теплоизоляционного слоя использовать минераловатный утеплитель.

4. Демонтаж и устройство межкомнатных перегородок из ГКЛ по металлическому каркасу с шумоизоляцией внутри по месту существующих перегородок, замена облицовки из ГКЛ стен лестничных клеток мансарды. ГКЛ после монтажа огрунтовать, оклеить стеклообоями под окраску водоэмульсионной краской. В санузлах на стенах и перегородках плитка керамическая до потолка, перегородки между кабинками из ГВЛ, замена унитазов, раковин, смесителей.

5. Замена межкомнатных дверей во всех дверных проемах, двери с замком. В помещении кассы дверь укрепленная.

6. Замена двух деревянных оконных блоков на 3-м этаже в торце здания по оси 1 на новые из ПВХ профиля. Остальные окна по всему этажу - окраска подоконных досок.

7. Демонтаж существующих потолков из ГКЛ в кабинетах, санузлах и коридоре. Устройство во всех помещениях подвесных потолков типа "Армстронг", потолочные плиты в кабинетах и коридоре из материалов, не распространяющих горение, в санузлах алюминиевый реечный.

8. Цвет линолеума, плитки и окраски стен по согласованию с Заказчиком.

9. В кабинетах и коридоре по периметру помещений - отбойная доска.

10. Замена существующего ограждения лестницы в переходе в пристроенное здание на ограждение из нержавеющей стали. Ограждение выполнить без уменьшения ширины лестницы в свету.

11. Применяемые материалы и конструкции должны соответствовать требованиям ст. 134 Федерального закона от 22.07.2008 г. № 123-ФЗ "Технический регламент о требованиях пожарной безопасности".

12. Выполнить расчет нагрузок на основное здание до и после проведения капитального ремонта с целью определения отклонения от норматива.

3 этаж - пристройка

Коридор:

Замена балконного стеклопакета. Замена стеклообоев стен с их окраской. Устройство подвесных потолков типа "Армстронг" со светильниками. Замена электрических выключателей, розеток и кабельной проводки. Кабельную проводку выполнить скрыто. Замена полового покрытия из плитки на керамогранит.

Кабинет 306

Замена двери, устройство подвесных потолков типа "Армстронг" со светильниками. Ремонт штукатурки стен. Замена обоев на стенах с их окраской. Устройство стяжки пола из цементно-песчаной смеси (выравнивание). Устройство пола из линолеума. Замена плинтуса. Установка запорной арматуры на системе отопления. Замена деревянного оконного блока на пластиковый стеклопакет.

4 этаж - пристройка

Изм.	Кол. уч	Лист	№ док.	Подпись	Дата
					2016
ГИП		Пуляев			
Арх.		Абалаков			

09-2016-1-АС

Капитальный ремонт 3 этажа (мансарда), 4 этажа и лестницы пристройки административного здания Кузбасского регионального отделения Фонда социального страхования Российской Федерации. Кемеровская область, г.Кемерово, пр. Ленина, д. 80А

Административное здание

Стадия	Лист	Листов
Р	2	-

Общие данные (окончание)

ООО "СпецСтройПроект"

Взаим. инв.№

Подпись и дата

Инв. №подл.

Обмерочный план 3-го этажа.

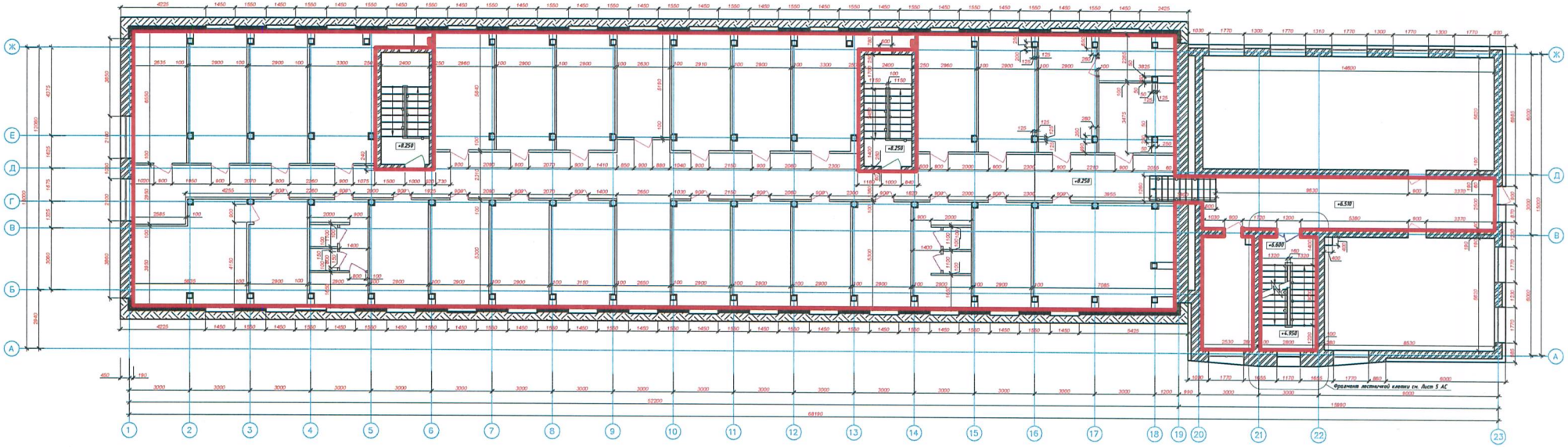

Условные обозначения:

Конструкция наружных стен от внутренней поверхности:

- Облицовка из ГКЛ;
- Кирпичная кладка - 640 мм;

- Граница капитального ремонта помещений

Конструкция внутренних стен и перегородок:

- Перегородка из ГКЛ - 100 мм;

- Облицовка ГКЛ ;
- Кирпичная кладка - 120 мм; 380 мм;
- Облицовка ГКЛ;

- Кирпичная кладка - 120 мм;

Изм.	Кол. уч	Лист	№ док.	Подпись	Дата	2016	09-2016-1-АС		
							Капитальный ремонт 3 этажа (мансарда), 4 этажа и лестницы пристройки административного здания Кузбасского регионального отделения Фонда социального страхования Российской Федерации. Кемеровская область, г.Кемерово, пр. Ленина, д. 80 А		
							Административное здание	Стадия	Лист	Листов
								Р	3	-
ГИП		Пуляев								
Арх.		Абалаков					Обмерочный план 3-го этажа.	ООО "СпецСтройПроект"		

Взам. инв.№ | Подпись и дата | Инв. №подл.

Обмерочный план 4-го этажа.

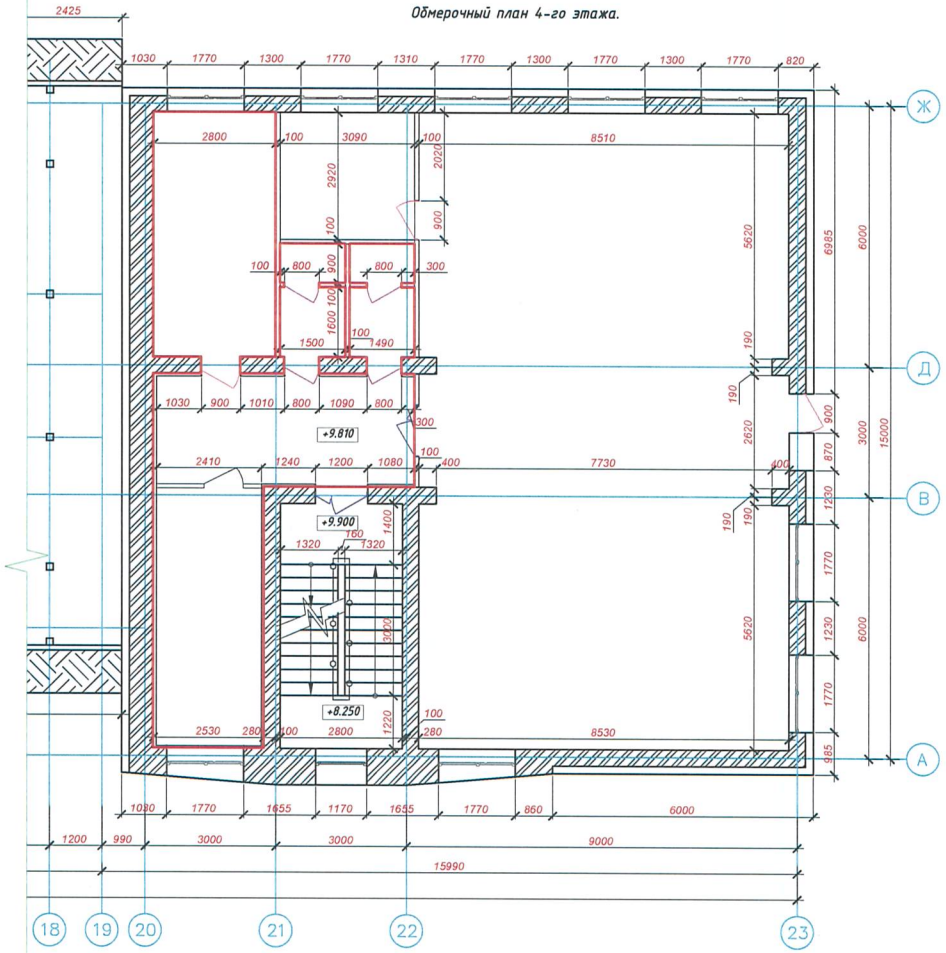

Условные обозначения:

Конструкция наружных стен от внутренней поверхности:

- Облицовка из ГКЛ;
- Кирпичная кладка - 640 мм;

- Граница капитального ремонта помещений

Конструкция внутренних стен и перегородок:

- Перегородка из ГКЛ - 100 мм;

- Облицовка ГКЛ ;
- Кирпичная кладка - 120 мм; 380 мм;
- Облицовка ГКЛ;

- Кирпичная кладка - 120 мм;

					2016	09-2016-1-АС
Изм.	Кол. уч	Лист	№ док.	Подпись	Дата	Капитальный ремонт 3 этажа (мансарда), 4 этажа и лестницы пристройки административного здания Кузбасского регионального отделения Фонда социального страхования Российской Федерации. Кемеровская область, г.Кемерово, пр. Ленина, д. 80 А
ГИП		Пуляев				Административное здание — Стадия: Р; Лист: 4; Листов: -
Арх.		Абалаков				Обмерочный план 4-го этажа. — ООО "СпецСтройПроект"

Инв. №подл. | Подпись и дата | Взам. инв.№

Обмерочный план фрагмент лестничной клетки 1-го этажа

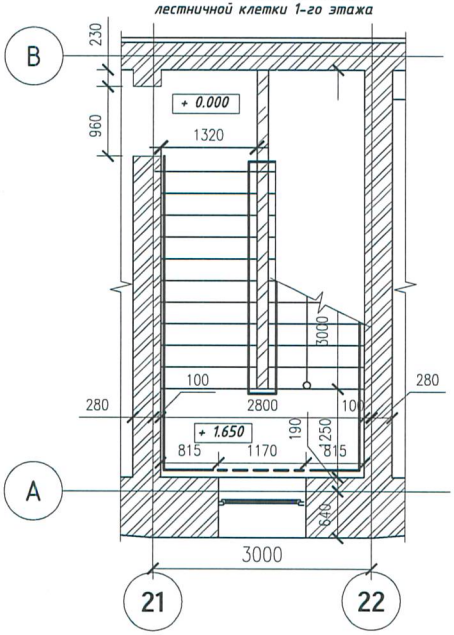

Обмерочный план фрагмент лестничной клетки 2-го этажа

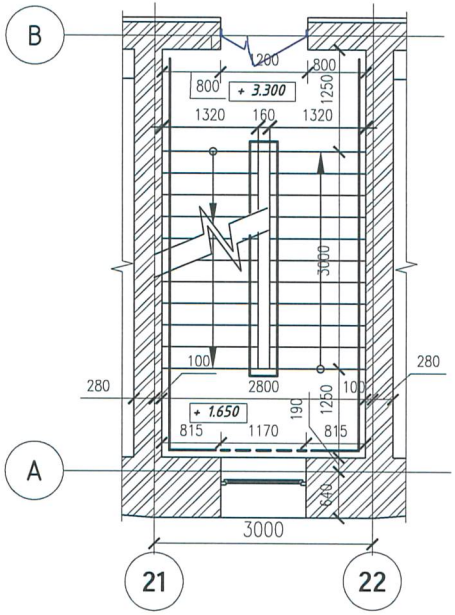

Обмерочный план фрагмент лестничной клетки 3-го этажа

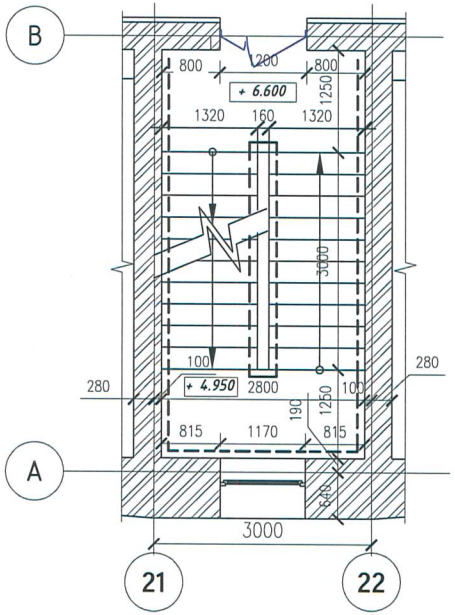

Обмерочный план фрагмент лестничной клетки 4-го этажа

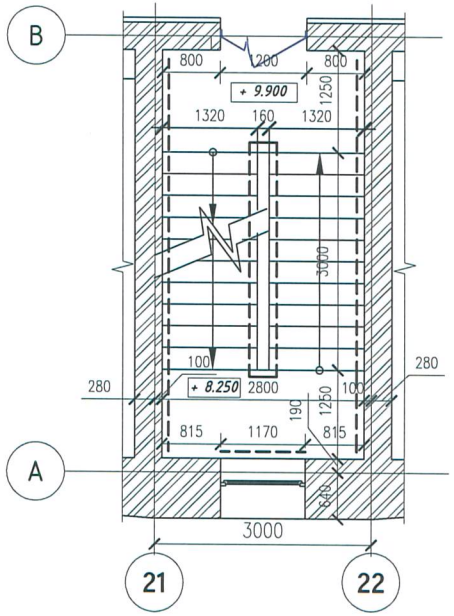

Обмерочный план фрагмент лестничной клетки 5-го этажа

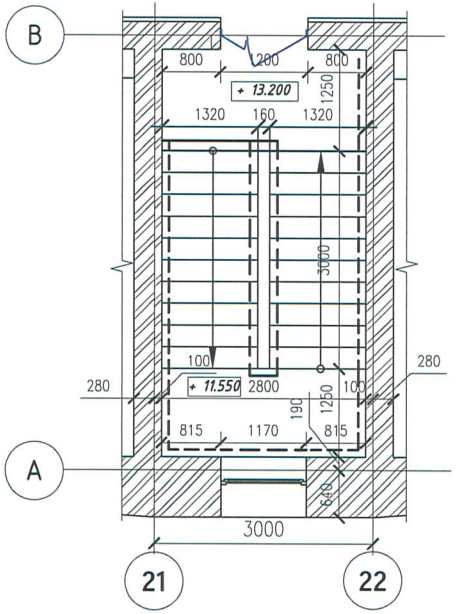

Условные обозначения:

- Лестничное ограждение из нержавеющей стали
- Лестничное ограждение из металла

					2016	09-2016-1-АС
Изм.	Кол. уч	Лист	№ док.	Подпись	Дата	Капитальный ремонт 3 этажа (мансарда), 4 этажа и лестницы пристройки административного здания Кузбасского регионального отделения Фонда социального страхования Российской Федерации. Кемеровская область, г.Кемерово, пр. Ленина, д. 80А
ГИП		Пуляев				Административное здание — Стадия: Р; Лист: 5; Листов: -
Арх.		Абалаков				Обмерочный план лестничной клетки — ООО "СпецСтройПроект"

Взаим. инв.№

Подпись и дата

Инв. №подл.

План демонтажа 3-го этажа.

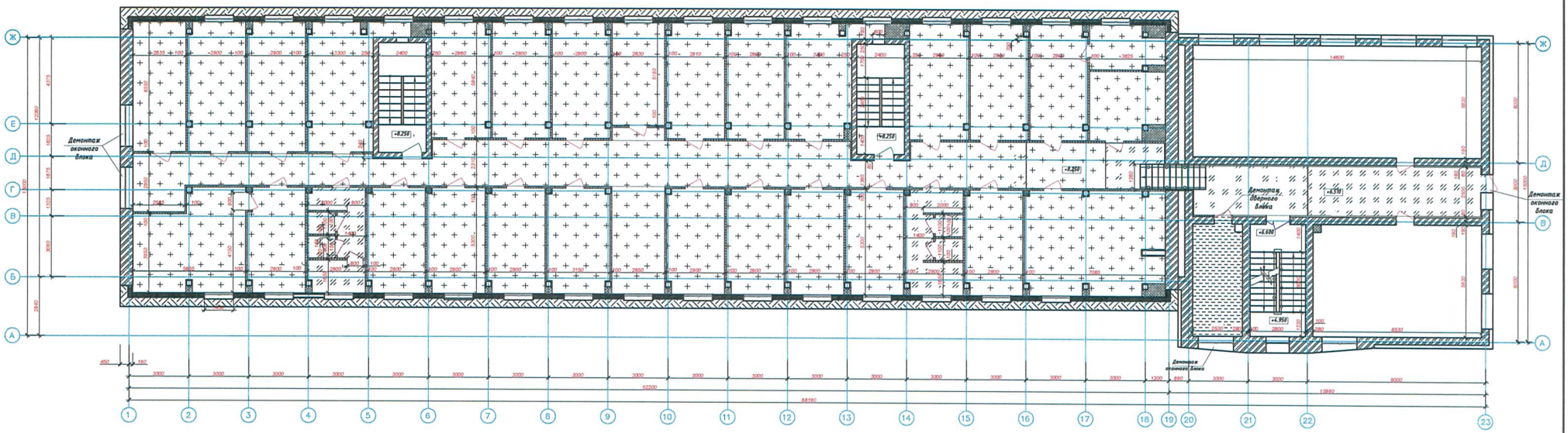

Условные обозначения:

- Существующие несущие стены из кирпича толщ. 380 мм; 640 мм;
- Демонтируемые перегородки и дверные проемы из ГКЛ -708 $м^2$;
- Демонтируемые полы (лаги из брусков, черновой пол, ДСП, линолеум) и подвесной потолок - 664 $м^2$;
- Демонтируемые полы (лаги из брусков, черновой пол, ДСП, плитка керамическая) и подвесной потолок - 76 $м^2$
- Демонтируемое напольное покрытие из линолеума и подвесной потолок - 14.1 $м^2$
- Демонтируемые лестничные ограждения - 8 м.п.

Примечания:

1. Объем демонтажных работ указан в дефектной ведомости см. Лист 9-13 раздела АС.
2. Смотреть совместно с листами 3,5,14,16 раздела АС.
3. Демонтажный план лестничной клетки см. Лист 8 раздела АС.

Изм.	Кол. уч	Лист	№ док.	Подпись	Дата	2016	09-2016-1-АС		
							Капитальный ремонт 3 этажа (мансарда), 4 этажа и лестницы пристройки административного здания Кузбасского регионального отделения Фонда социального страхования Российской Федерации. Кемеровская область, г.Кемерово, пр. Ленина, д. 80 А		
							Административное здание	Стадия	Лист	Листов
								Р	6	-
ГИП		Пуляев								
Арх.		Абалаков					План демонтажа 3-го этажа.	ООО "СпецСтройПроект"		

Инв. №подл. | Подпись и дата | Взам. инв.№

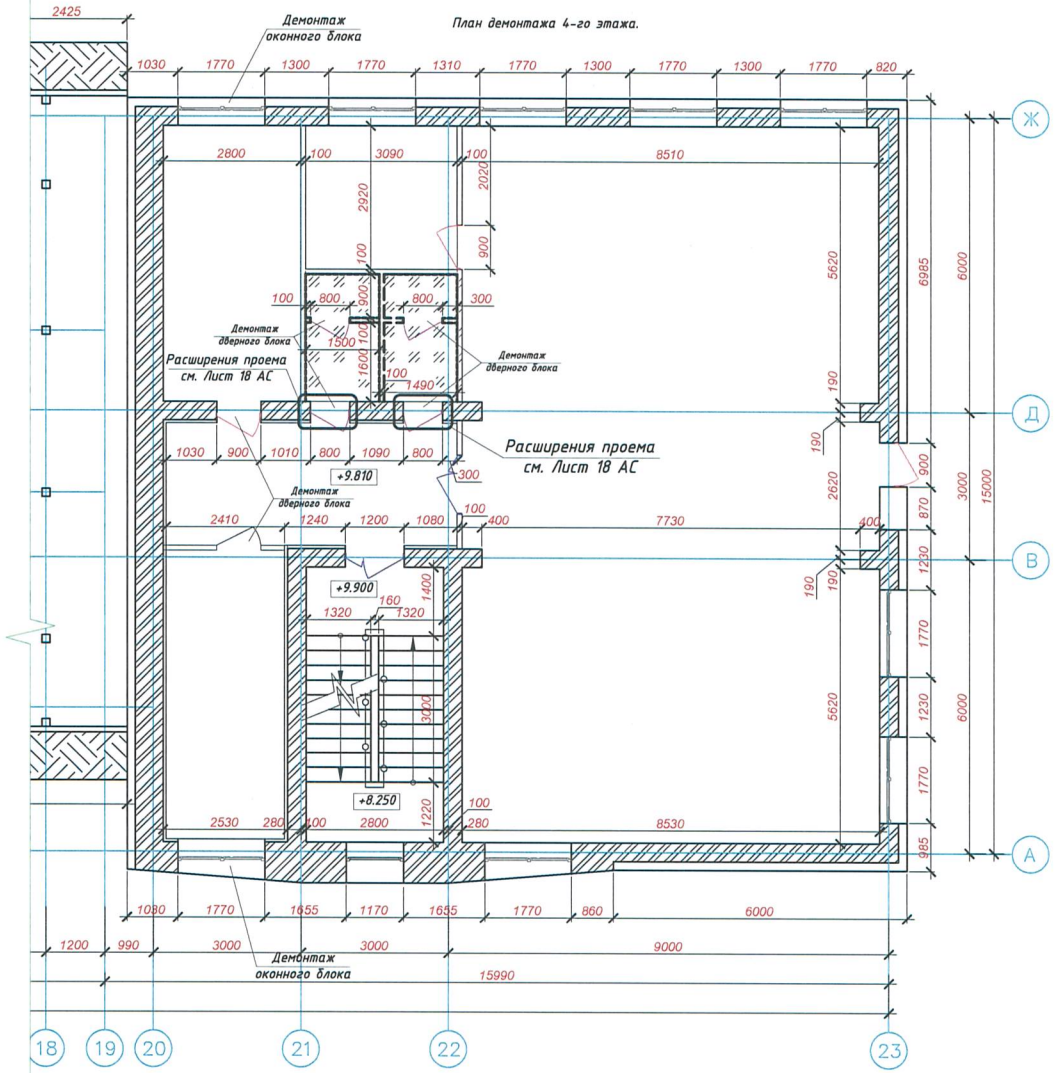

Условные обозначения:

- Существующие несущие стены из кирпича толщ. 380 мм; 640 мм;
- Демонтируемое напольное покрытие из керамической плитки – 7.6м^2 ;
- Демонтаж обшивки стен перегородок из ГКЛ – 41.2м^2;

Примечания:

1. Объем демонтажных работ указан в дефектной ведомости см. Лист 9-13 раздела АС.
2. Смотреть совместно с листами 4,8,15,16.

Изм.	Кол. уч	Лист	№ док.	Подпись	Дата	2016	09-2016-1-АС		
							Капитальный ремонт 3 этажа (мансарда), 4 этажа и лестницы пристройки административного здания Кузбасского регионального отделения Фонда социального страхования Российской Федерации. Кемеровская область, г.Кемерово, пр. Ленина, д. 80 А		
ГИП		Пуляев					Административное здание	Стадия	Лист	Листов
								Р	7	-
Арх.		Абалаков					План демонтажа 4-го этажа.	ООО "СпецСтройПроект"		

Взам. инв.№ | Подпись и дата | Инв. №подл.

План демонтажа фрагмента лестничной клетки 1-го этажа

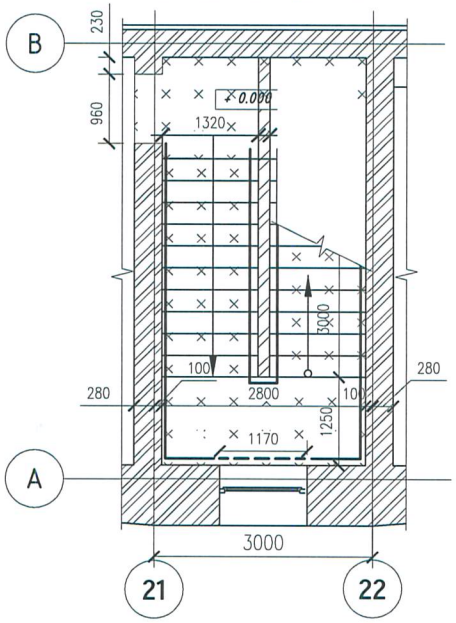

План демонтажа фрагмента лестничной клетки 2-го этажа

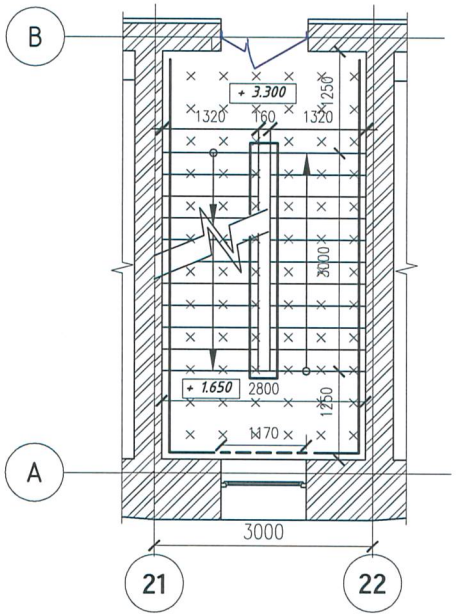

План демонтажа фрагмента лестничной клетки 3-го этажа

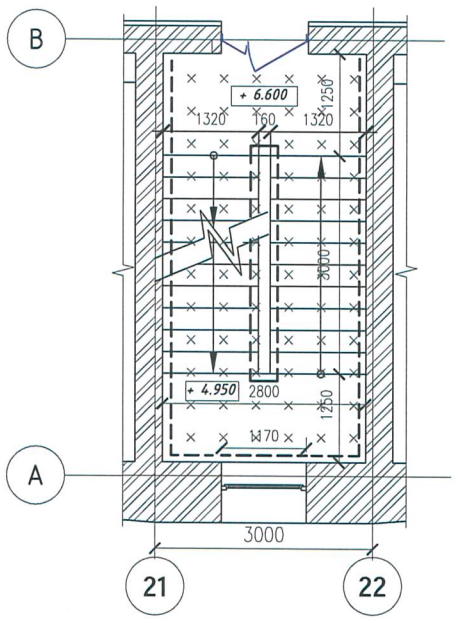

План демонтажа фрагмента лестничной клетки 4-го этажа

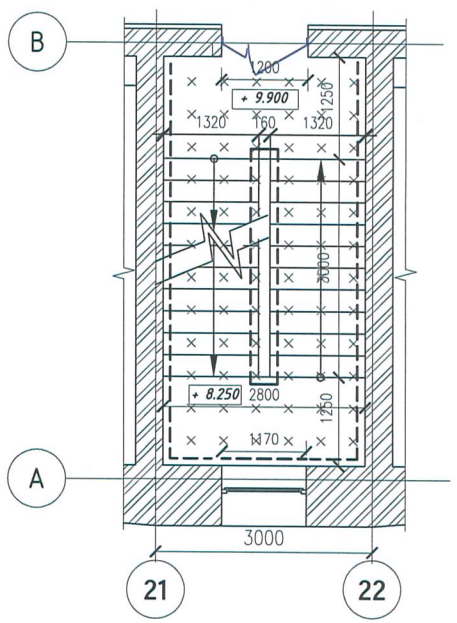

План демонтажа фрагмента лестничной клетки 5-го этажа

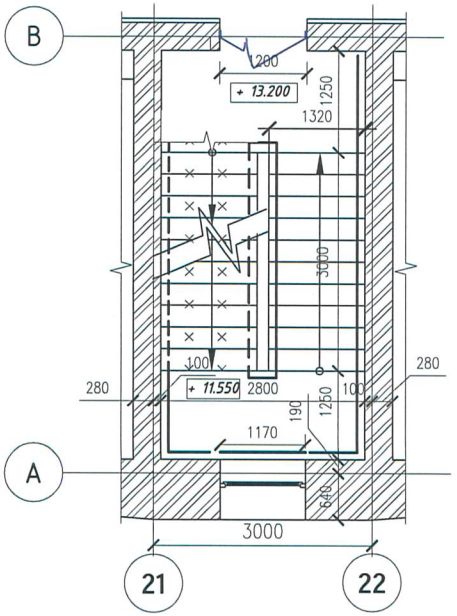

Условные обозначения:

- Демонтируемое напольное покрытие и сапожок из керамической плитки – 93 м².
- Демонтируемые участки лестничных ограждений – 46 м.п.
- Лестничные ограждения без изменений.

Изм.	Кол. уч	Лист	№ док.	Подпись	Дата	2016	09-2016-1-АС		
							Капитальный ремонт 3 этажа (мансарда), 4 этажа и лестницы пристройки административного здания Кузбасского регионального отделения Фонда социального страхования Российской Федерации. Кемеровская область, г.Кемерово, пр. Ленина, д. 80А		
							Административное здание	Стадия	Лист	Листов
								Р	8	-
ГИП		Пуляев					План демонтажа лестничной клетки	ООО "СпецСтройПроект"		
Арх.		Абалаков								

Взаим. инв.№

Подпись и дата

Инв. №подл.

Инв. №подл.	Подпись и дата	Взаим. инв.№

ДЕФЕКТНАЯ ВЕДОМОСТЬ (начало)

N п/п	Наименование конструкций, оборудования и элементов	Ед. изм.	Всего	Решение о принятии мер	Объем работ
3 этаж. Мансарда (начало).					
1	Полы деревянные по лагам из бруска 80 x 50, доска 40 мм., ДСП 12 мм, утеплитель.	м2	703.8	Демонтаж полов деревянных по лагам из бруска 80 x 50, доска 40 мм., ДСП 12 мм.	703.8
2	Напольное покрытие из линолеума полукоммерческого на клею	м2	585.0	Демонтаж напольного покрытия из линолеума полукоммерческого на клею	585.0
3	Напольное покрытие из плитки керамической 300 x 300 мм. на ЦПР М 150	м2	39.0	Демонтаж напольного покрытия из плитки керамической 300 x 300 мм. на ЦПР М 150	39.0
4	Плинтус ПВХ	м.п.	730.0	Демонтаж плинтуса ПВХ	730.0
5	Теплоизоляция полов из минераловатных плит 1-200 мм.	$м^3$	17.7	Демонтаж теплоизоляции полов из минераловатных плит 1-200 мм.	17.7
6	Перегородки 1-100 мм. из ГКЛ 8 мм. в 2 слоя по металлическому каркасу с шумоизоляцией из минеральной ваты	м2	708.0	Демонтаж перегородок 1-100 мм. из ГКЛ 8 мм. в 2 слоя по металлическому каркасу с шумоизоляцией из минеральной ваты	708.0
7	Обшивка кирпичных стен из ГКЛ 8 мм. в 2 слоя по металлическому каркасу	м2	92.5	Демонтаж обшивки кирпичных стен из ГКЛ 8 мм. в 2 слоя по металлическому каркасу	92.5
8	Обшивка потолков ГКЛ 8 мм. по каркасу	м2	660.0	Демонтаж обшивки потолков ГКЛ 8 мм. по каркасу	660.0
9	Коробки дверные деревянные	шт	38	Демонтаж коробок дверных деревянных	38
10	Полотна дверные деревянные глухие	м2	66.19	Демонтаж полотен дверных деревянных глухих	66.19
11	Блоки оконные деревянные	м2	6.1	Демонтаж блоков оконных деревянных	6.1
12	Подоконные доски деревянные 1450 x 170 мм.	шт	31	Демонтаж деревянных подоконных досок	31
13	Ограждение лестничное металлическое с деревянным поручнем	м	0,08	Демонтаж ограждения лестничного металлического с деревянным поручнем	0.08
14	Унитаз керамический с низкорасположенным сливным бачком	шт	4	Демонтаж унитаза керамического с низкорасположенным сливным бачком	4
15	Умывальник керамический с сифоном и смесителем	шт	2	Демонтаж умывальника керамического с сифоном и смесителем	2
16	Модуль порошкового пожаротушения, потолочная установка	шт	83	Демонтаж модулей порошкового пожаротушения	83
17	Внутренний блок кондиционера кассетного типа, потолочная установка	шт	3	Демонтаж (с сохранением для обратного монтажа) внутренних блоков кондиционеров	3
18	Электрощит распределительный встраиваемый под модульную аппаратуру	шт	4	Демонтаж электрощитов распределительных встраиваемых под модульную аппаратуру	4

Изм.	Кол. уч	Лист	№ док.	Подпись	Дата
					2016
ГИП		Пуляев			
Арх.		Абалаков			

09-2016-1-АС

Капитальный ремонт 3 этажа (мансарда), 4 этажа и лестницы пристройки административного здания Кузбасского регионального отделения Фонда социального страхования Российской Федерации. Кемеровская область, г.Кемерово, пр. Ленина, д. 80А

Административное здание	Стадия	Лист	Листов
	Р	9	-
Дефектная ведомость (начало)	ООО "СпецСтройПроект"		

Инв. №подл.	Подпись и дата	Взаим. инв.№

ДЕФЕКТНАЯ ВЕДОМОСТЬ (продолжение)

N п/п	Наименование конструкций, оборудования и элементов	Ед. изм.	Всего	Решение о принятии мер	Объем работ
3 этаж. Мансарда (окончание).					
19	Светильники накладные с люминесцентными лампами	шт	151	Демонтаж светильников накладных с люминесцентными лампами	151
20	Выключатели электрические накладные, одно- и двухклавишные	шт	59	Демонтаж выключателей электрических накладных, одно- и двухклавишных	59
21	Розетки электрические штепсельные накладные, одно- и двухпостовые	шт	70	Демонтаж розеток электрических штепсельных накладных, одно- и двухпостовых	70
22	Коробки электротехнические	шт	50	Демонтаж коробок электротехнических	50
23	Кабель медный ВВГнг-LS 3-х жильный сечением 1,5...2,5 мм.кв. проложенный в кабель-канале	м.п.	780	Демонтаж кабеля медного ВВГнг-LS 3-х жильного сечением 1,5...2,5 мм.кв. проложенного в кабель-канале	780
24	Пожарный извещатель тепловой	шт	75	Демонтаж (с сохранением для обратного монтажа) пожарных извещателей дымовых	75
25	Пожарный извещатель ручной	шт	3	Демонтаж (с сохранением для обратного монтажа) пожарных извещателей ручных	3
26	Табло световой индикации "Выход"	шт	3	Демонтаж (с сохранением для обратного монтажа) табло световой индикации	3
27	Кабель огнестойкий парной скрутки в изоляции для систем ОПС	м.п.	1000	Демонтаж (с сохранением для обратного монтажа) кабеля огнестойкого для систем ОПС	1000
28	Радиаторы отопления чугунные секционные	т	0.2	Демонтаж радиаторов отопления	0.2
29	Радиаторы отопления чугунные секционные	т	1.8	Демонтаж (с сохранением для обратного монтажа) радиаторов отопления	1.8
30	Трубопроводы отопления из полимерных труб ду 20...50 мм., проложенные открыто по полу, перегородкам	м.п.	268	Демонтаж (с сохранением для обратного монтажа) трубопроводов отопления из полимерных труб ду 20...50 мм.	268
3 этаж. Пристроенное здание, коридор.					
31	Напольное покрытие из плитки керамической 300х300 мм. на ЦПР М 150	м2	41.2	Демонтаж напольного покрытия из плитки керамической 300х300 мм. на ЦПР М 150	41.2
32	Отделка стен и перегородок обоями стекловолоконными под покраску	м2	79.8	Снятие обоев стекловолоконных	79.8
33	Блок балконный дверной из ПВХ профиля	м2	3.9	Демонтаж блока балконного дверного	3.9
34	Внутренний блок кондиционера кассетного типа, потолочная установка	шт	1	Демонтаж (с сохранением для обратного монтажа) внутреннего блока кондиционера	1
35	Электрощит распределительный встраиваемый под модульную аппаратуру	шт	2	Демонтаж электрощитов распределительных встраиваемых под модульную аппаратуру	2
36	Светильники накладные с люминесцентными лампами	шт	5	Демонтаж светильников накладных с люминесцентными лампами	5
37	Выключатели электрические накладные, одно- и двухклавишные	шт	3	Демонтаж выключателей электрических накладных, одно- и двухклавишных	3
38	Кабель медный ВВГнг-LS 3-х жильный сечением 1,5...2,5 мм.кв. проложенный в кабель-канале	м.п.	30	Демонтаж кабеля медного ВВГнг-LS 3-х жильного сечением 1,5...2,5 мм.кв. проложенного в кабель-канале	30

Инв. №подл.	Подпись и дата	Взаим. инв.№

ДЕФЕКТНАЯ ВЕДОМОСТЬ (продолжение)

N п/п	Наименование конструкций, оборудования и элементов	Ед. изм.	Всего	Решение о принятии мер	Объем работ
3 этаж. Пристроенное здание, кабинет.					
39	Напольное покрытие из линолеума полукоммерческого на клею	м2	14.2	Демонтаж напольного покрытия из линолеума полукоммерческого на клею	14.2
40	Плинтус ПВХ	м.п.	16.3	Демонтаж плинтуса ПВХ	16.3
41	Отделка стен и перегородок обоями под покраску	м2	35.4	Снятие обоев	35.4
42	Коробки дверные деревянные	шт	1	Демонтаж коробок дверных деревянных	1
43	Полотна дверные деревянные глухие	м2	1.89	Демонтаж полотен дверных деревянных глухих	1.89
44	Блоки оконные деревянные	м2	2.56	Демонтаж блоков оконных деревянных	2.56
45	Светильники накладные с люминесцентными лампами	шт	3	Демонтаж светильников накладных с люминесцентными лампами	3
46	Выключатели электрические накладные, одно- и двухклавишные	шт	1	Демонтаж выключателей электрических накладных, одно- и двухклавишных	1
47	Розетки электрические штепсельные накладные, одно- и двухпостовые	шт	4	Демонтаж розеток электрических штепсельных накладных, одно- и двухпостовых	4
48	Кабель медный ВВГнг-LS 3-х жильный сечением 1,5...2,5 мм.l, проложенный в кабель-канале	м.п.	15	Демонтаж кабеля медного ВВГнг-LS 3-х жильного сечением 1,5...2,5 мм.l, проложенного в кабель-канале	15
4 этаж. Пристроенное здание, коридор.					
49	Дверной проем в кирпичной стене 1-380 мм.	$м^3$	0.4	Расширение дверного проема в кирпичной стене 1-380 мм.	0.4
50	Перемычки железобетонные брусковые (3 шт) 1ПБ 10-1	т	0.06	Демонтаж перемычек железобетонных брусковых (3 шт) 1ПБ 10-1	0.06
51	Отделка стен и перегородок обоями стекловолоконными под покраску	м2	33.0	Снятие обоев стекловолоконных	33.0
52	Блок дверной двупольный из ПВХ профиля с остеклением	м2	2.52	Демонтаж блока дверного двупольного из ПВХ профиля с остеклением	2.52
53	Электрощит распределительный встраиваемый под модульную аппаратуру	шт	1	Демонтаж электрощитов распределительных встраиваемых под модульную аппаратуру	1
54	Светильники накладные с люминесцентными лампами	шт	3	Демонтаж светильников накладных с люминесцентными лампами	3
55	Выключатели электрические накладные, одно- и двухклавишные	шт	3	Демонтаж выключателей электрических накладных, одно- и двухклавишных	3
56	Кабель медный ВВГнг-LS 3-х жильный сечением 1,5...2,5 мм.l, проложенный в кабель-канале	м.п.	40	Демонтаж кабеля медного ВВГнг-LS 3-х жильного сечением 1,5...2,5 мм.l, проложенного в кабель-канале	40

Инв. №подл.	Подпись и дата	Взаим. инв.№

ДЕФЕКТНАЯ ВЕДОМОСТЬ (продолжение)

N п/п	Наименование конструкций, оборудования и элементов	Ед. изм.	Всего	Решение о принятии мер	Объем работ
4 этаж. Пристроенное здание, кабинеты.					
57	Плинтус ПВХ	м.п.	33.5	Демонтаж плинтуса ПВХ	33.5
58	Коробки дверные деревянные	шт	2	Демонтаж коробок дверных деревянных	2
59	Полотна дверные деревянные глухие	м2	3.78	Демонтаж полотен дверных деревянных глухих	3.78
60	Блоки оконные деревянные	м2	5.13	Демонтаж блоков оконных деревянных	5.13
61	Светильники накладные с люминесцентными лампами	шт	6	Демонтаж светильников накладных с люминесцентными лампами	6
62	Выключатели электрические накладные, одно- и двухклавишные	шт	2	Демонтаж выключателей электрических накладных, одно- и двухклавишных	2
63	Розетки электрические штепсельные накладные, одно- и двухпостовые	шт	6	Демонтаж розеток электрических штепсельных накладных, одно- и двухпостовых	6
64	Кабель медный ВВГнг-LS 3-х жильный сечением 1,5...2,5 мм.I, проложенный в кабель-канале	м.п.	30	Демонтаж кабеля медного ВВГнг-LS 3-х жильного сечением 1,5...2,5 мм.I, проложенного в кабель-канале	30
4 этаж. Пристроенное здание, санузлы (начало).					
65	Обшивка перегородок из ГКЛ 8 мм. в 2 слоя по металлическому каркасу	м2	53.4	Демонтаж обшивки перегородок из ГКЛ 8 мм. в 2 слоя по металлическому каркасу	53.4
66	Напольное покрытие из плитки керамической 300х300 мм. на ЦПР М150	м2	7.6	Демонтаж напольного покрытия из плитки керамической 300х300 мм. на ЦПР М150	7.6
67	Отделка перегородок плиткой керамической 300х300 мм. на клее	м2	52.0	Демонтаж отделки перегородок плиткой керамической 300х300 мм. на клее	52.0
68	Коробки дверные деревянные	шт	2	Демонтаж коробок дверных деревянных	2
69	Полотна дверные деревянные глухие	м2	2.9	Демонтаж полотен дверных деревянных глухих	2.9
70	Светильники накладные с люминесцентными лампами	шт	4	Демонтаж светильников накладных с люминесцентными лампами	4
71	Розетки электрические штепсельные накладные, одно- и двухпостовые	шт	3	Демонтаж розеток электрических штепсельных накладных, одно- и двухпостовых	3
72	Кабель медный ВВГнг-LS 3-х жильный сечением 1,5...2,5 мм.I, проложенный в кабель-канале	м.п.	10	Демонтаж кабеля медного ВВГнг-LS 3-х жильного сечением 1,5...2,5 мм.I, проложенного в кабель-канале	10
73	Унитаз керамический с низкорасположенным сливным бачком	шт	2	Демонтаж унитаза керамического с низкорасположенным сливным бачком	2
74	Умывальник керамический с сифоном и смесителем	шт	2	Демонтаж умывальника керамического с сифоном и смесителем	2

Изм.	Кол. уч	Лист	№ док.	Подпись	Дата	2016
ГИП		Пуляев				
Арх.		Абалаков				

09-2016-1-АС

Капитальный ремонт 3 этажа (мансарда), 4 этажа и лестницы пристройки административного здания Кузбасского регионального отделения Фонда социального страхования Российской Федерации. Кемеровская область, г.Кемерово, пр. Ленина, д. 80А

Административное здание	Стадия	Лист	Листов
	Р	12	-
Дефектная ведомость (продолжение)	ООО "СпецСтройПроект"		

Инв. №подл.	Подпись и дата	Взаим. инв.№

ДЕФЕКТНАЯ ВЕДОМОСТЬ (окончание)

N п/п	Наименование конструкций, оборудования и элементов	Ед. изм.	Всего	Решение о принятии мер	Объем работ
4 этаж. Пристроенное здание, санузлы (окончание).					
75	Трубопроводы водоснабжения из стальных водогазопроводных труб ду 15...20 мм., проложенные открыто по перегородкам	м.п.	8	Демонтаж трубопроводов водоснабжения из стальных водогазопроводных труб ду 15...20 мм.	8
76	Трубопроводы бытовой канализации из ПВХ труб д 50...110 мм., проложенные открыто по перегородкам	м.п.	4	Демонтаж трубопроводов бытовой канализации из ПВХ труб д 50...110 мм.	4
77	Водонагреватель электрический накопительный 10 литров 1.2 кВт	шт	1	Демонтаж (с сохранением для обратного монтажа) водонагревателя	1
1-5 этажи. Пристроенное здание, лестничная клетка в осях 21-22 / А-В.					
78	Облицовка площадок лестниц из плитки керамической 300 х 300 мм. на ЦПР М 100	м2	25	Демонтаж облицовки площадок из плитки керамической 300 х 300 мм. на ЦПР М 100	25
79	Облицовка ступеней лестниц из плитки керамической 300 х 300 мм. на ЦПР М 100	м2	68	Демонтаж облицовки ступеней из плитки керамической 300 х 300 мм. на ЦПР М 100	68
80	Отделка стен обоями стекловолоконными под покраску	м2	245.2	Снятие обоев стекловолоконных	245.2
81	Ограждение лестничное металлическое с деревянным поручнем	т	0.46	Демонтаж ограждения лестничного металлического с деревянным поручнем	0.46
82	Светильники накладные с люминесцентными лампами	шт	9	Демонтаж светильников накладных с люминесцентными лампами	9
83	Выключатели электрические накладные, одно- и двухклавишные	шт	2	Демонтаж выключателей электрических накладных, одно- и двухклавишных	2
84	Кабель медный ВВГнг-LS 3-х жильный сечением 1,5...2,5 мм.l, проложенный в кабель-канале	м.п.	50	Демонтаж кабеля медного ВВГнг-LS 3-х жильного сечением 1,5...2,5 мм.l, проложенного в кабель-канале	50
85	Пожарный извещатель дымовой	шт	10	Демонтаж (с сохранением для обратного монтажа) пожарных извещателей дымовых	10
86	Пожарный извещатель ручной	шт	5	Демонтаж (с сохранением для обратного монтажа) пожарных извещателей ручных	5
87	Кабель огнестойкий парной скрутки в изоляции для систем ОПС	м.п.	50	Демонтаж (с сохранением для обратного монтажа) кабеля огнестойкого для систем ОПС	50
88	Радиаторы отопления чугунные секционные	т	0.14	Демонтаж радиаторов отопления чугунных секционных	0.14
89	Трубопроводы отопления из стальных водогазопроводных труб ду 15...20 мм., проложенные открыто по перегородкам	м.п.	20	Демонтаж трубопроводов отопления из стальных водогазопроводных труб ду 15...20 мм.	20

План 3-го этажа.

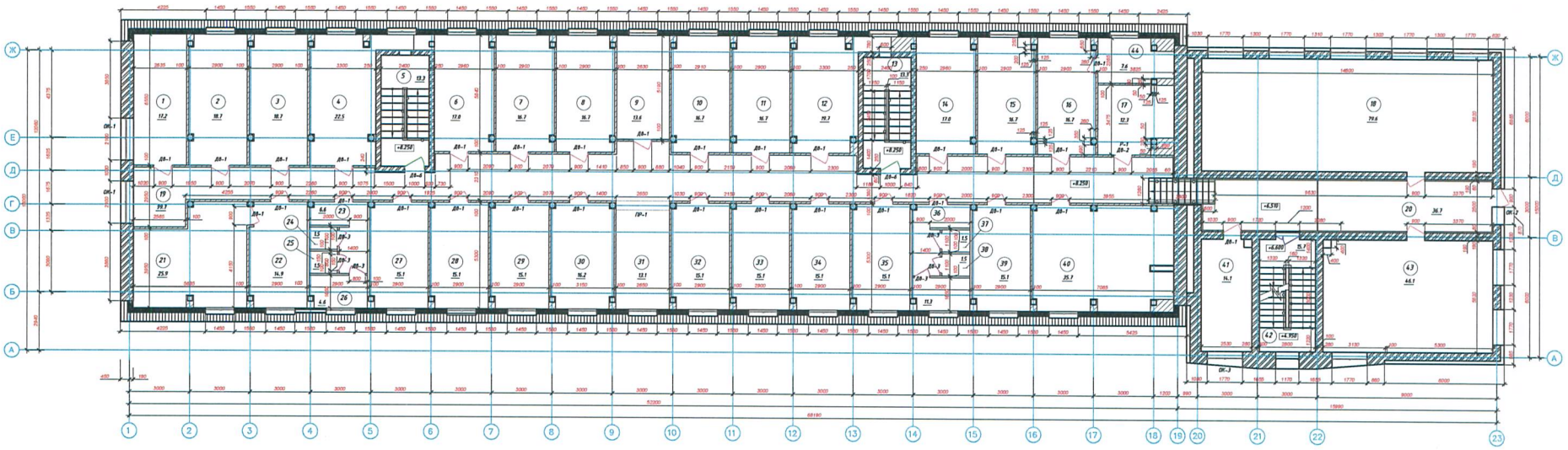

Условные обозначения:

Конструкция наружных стен от внутренней поверхности:

- Существующая кирпичная кладка - 380 мм; 640 мм;
- Существующий вентилируемый фасад - 180 мм;

Конструкция внутренних стен и перегородок:

- Возводимые перегородки из ГКЛ толщиной 100мм с заполнением шумо-изолирующим материалом Эковер Аккустик t-50mm - 590м²;
- Кирпичная кладка - 120 мм; 380 мм;
- Возводимые перегородки из ГВЛ толщиной 100мм с заполнением шумо-изолирующим материалом Эковер Аккусти- 50мм - 118м²;
- Устройство лестничных ограждений - 8 м ;

Примечание:

1. Узлы обрамления оконных проемов ГКЛ, ГВЛ см. узлы стеновой системы KNAUF.
2. Смотреть совместно с листами 3, 6, 8, 22 АС
3. Спецификация заполнения дверных и оконных проемов см. лист 17.
4. Устройство лестничных ограждений см. лист 26 АС

Экспликация помещений

Номер поме-щения	Наименование	Площадь помещения
1	Кабинет	17.2
2	Кабинет	18.7
3	Кабинет	18.7
4	Кабинет	22.5
5	Лестничная клетка	13.3
6	Кабинет	17.0
7	Кабинет	16.7
8	Кабинет	16.7
9	Кабинет	13.6
10	Кабинет	16.7
11	Кабинет	16.7
12	Кабинет	19.7
13	Лестничная клетка	13.3
14	Кабинет	17.0
15	Кабинет	16.7
16	Кабинет	16.7
17	Кассовое помещение	12.3
18	Архив №1	82.0
19	Коридор	99.7
20	Коридор	36.7
21	Кабинет	25.9
22	Кабинет	14.9
23	Умывальная	6.6
24	Туалет	1.5
25	Туалет	1.5
26	Туалет	4.6
27	Кабинет	15.1
28	Кабинет	15.1
29	Кабинет	15.1
30	Кабинет	16.2
31	Кабинет	13.1
32	Кабинет	15.1
33	Кабинет	15.1
34	Кабинет	15.1
35	Кабинет	15.1
36	Умывальная	11.3
37	Туалет	1.5
38	Туалет	1.5
39	Кабинет	15.1
40	Кабинет	35.7
41	Кабинет	14.1
42	Лестничная клетка	15.7
43	Архив	48.0
44	Серверная	7.6
	Итого :	842.4

Изм.	Кол. уч	Лист	№ док.	Подпись	Дата
					2016
ГИП		Пуляев			
Арх.		Абалаков			

09-2016-1-АС

Капитальный ремонт 3 этажа (мансарда), 4 этажа и лестницы пристройки административного здания Кузбасского регионального отделения Фонда социального страхования Российской Федерации. Кемеровская область, г.Кемерово, пр. Ленина, д. 80 А

Административное здание

Стадия	Лист	Листов
Р	14	-

План 3-го этажа. Экспликация помещений.

ООО "СпецСтройПроект"

Взаим. инв.№ | Подпись и дата | Инв. №подл.

План 4-го этажа.

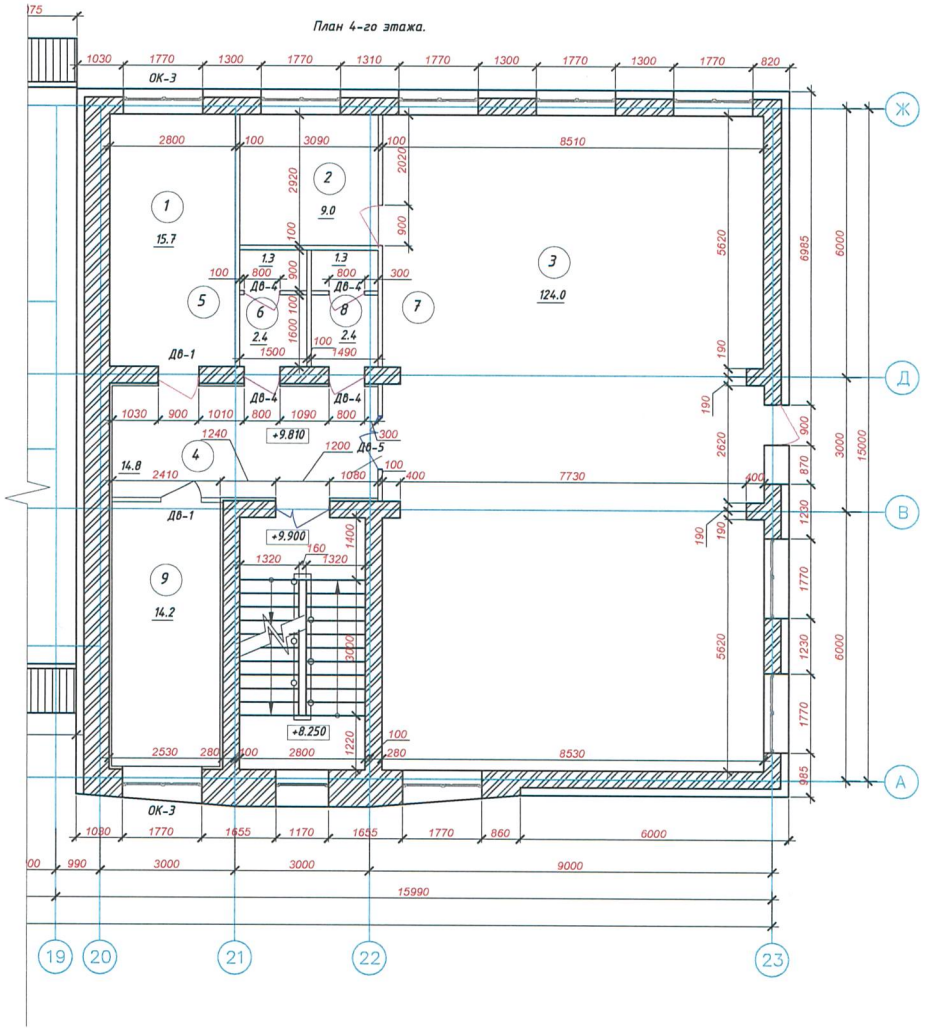

Условные обозначения:

Конструкция наружных стен от внутренней поверхности:

- Существующая кирпичная кладка - 380 мм; 640 мм;
- Существующий вентилируемый фасад - 180 мм;

Конструкция внутренних стен и перегородок:

- Перегородка из ГКЛ - 100 мм;
- Кирпичная кладка - 120 мм; 380 мм;

Экспликация помещений

Номер помещения	Наименование	Площадь помещения
1	Кабинет	15.7
2	Кабинет	9.0
3	Кабинет	124.0
4	Кабинет	14.8
5	Туалет	1.3
6	Умывальная	2.4
7	Туалет	1.3
8	Умывальная	2.4
9	Кабинет	14.2
	Итого:	185.1

Примечание:

1. Общие указания по выполнению расширения проемов для ДВ-4 см. лист 18 АС.
2. Спецификация заполнения дверных и оконных проемов см. лист 17
3. Смотреть совместно с листами 4, 8 20, 22.

Изм.	Кол. уч	Лист	№ док.	Подпись	Дата	2016	09-2016-1-АС		
							Капитальный ремонт 3 этажа (мансарда), 4 этажа и лестницы пристройки административного здания Кузбасского регионального отделения Фонда социального страхования Российской Федерации. Кемеровская область, г.Кемерово, пр. Ленина, д. 80 А		
							Административное здание	Стадия	Лист	Листов
								Р	15	-
ГИП		Пуляев								
Арх.		Абалаков					План 4-го этажа. Экспликация помещений.	ООО "СпецСтройПроект"		

Взам. инв.№ | Подпись и дата | Инв. №подл.

План фрагмента лестничной клетки 1-го этажа

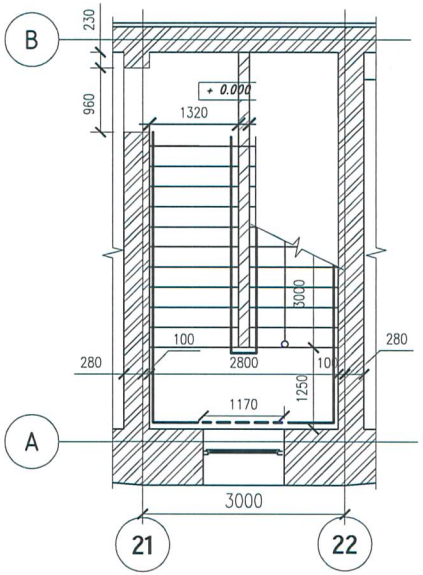

План фрагмента лестничной клетки 2-го этажа

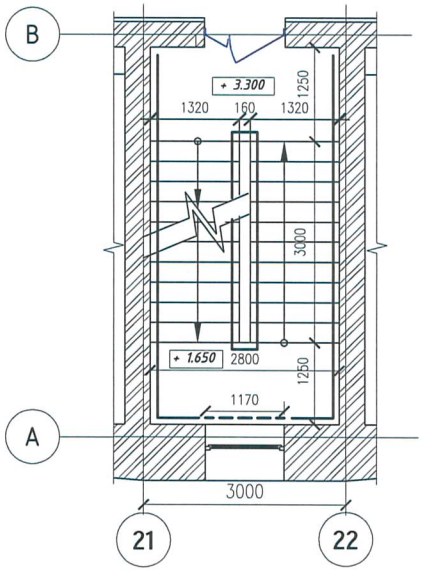

План фрагмента лестничной клетки 3-го этажа

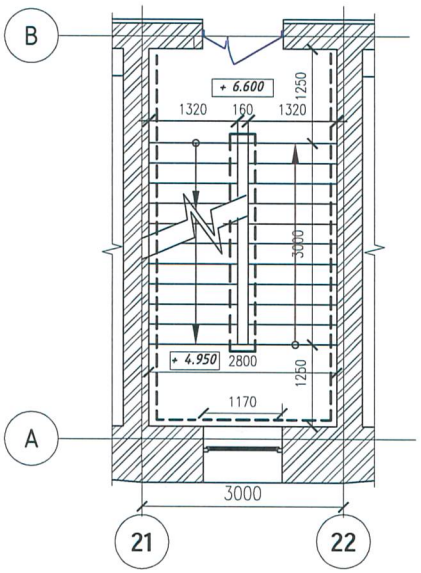

План фрагмента лестничной клетки 4-го этажа

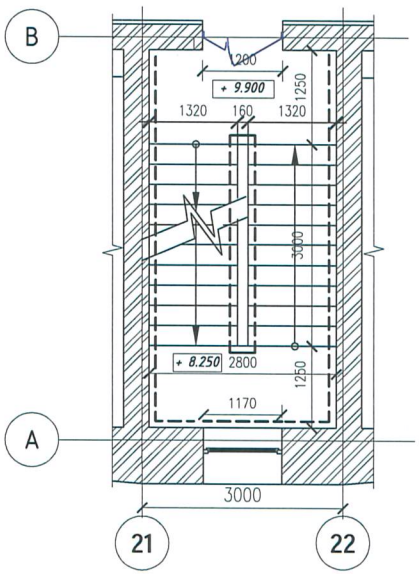

План фрагмента лестничной клетки 5-го этажа

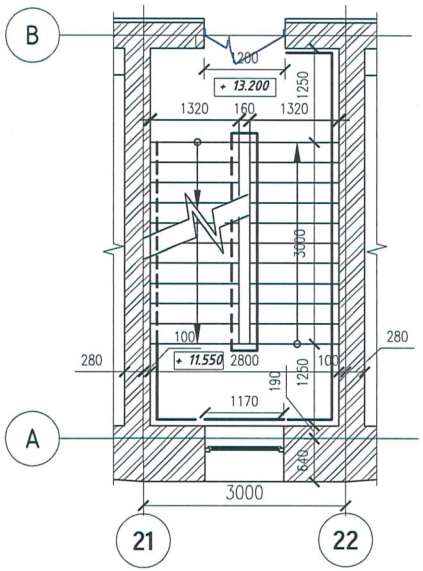

Условные обозначения:

------ - Устройство лестничного ограждения - 46 м.п.

——— - Лестничные ограждения без изменений.

Примечание.

1. Данный лист смотреть совместно с листами 14, 15.
2. Схема ограждения см. Лист 26 АС

					2016	09-2016-1-АС		
Изм.	Кол. уч	Лист	№ док.	Подпись	Дата	Капитальный ремонт 3 этажа (мансарда), 4 этажа и лестницы пристройки административного здания Кузбасского регионального отделения Фонда социального страхования Российской Федерации. Кемеровская область, г.Кемерово, пр. Ленина, д. 80А		
						Административное здание	Стадия	Лист	Листов
ГИП		Пуляев					Р	16	-
Арх.		Абалаков				План лестничной клетки	ООО "СпецСтройПроект"		

Взаим. инв.№

Подпись и дата

Инв. №подл.

Спецификация элементов дверных и оконных проемов

Блоки		Элемент заполнения	Площадь, м2	Кол-во, шт			Итого	Примечания
Тип по проекту	Размер, мм			3 эт	3 эт ман.	4 эт		
		Оконные блоки						
ОК-1	2100x1450	Оконный блок из ПВХ профиля с трехкам. стеклопакетом	3.04	0	2	0	2	Одностворчатое
ОК-2	1770x2100	Оконный блок из ПВХ профиля с трехкам. стеклопакетом	3.9	1	0	0	1	Глухое с дверью из ПВХ
ОК-3	1770x1450	Оконный блок из ПВХ профиля с трехкам. стеклопакетом	2.56	1	0	2	3	Одностворчатое
		Дверные блоки						
ДВ-1	900x2100	Дверной блок однопольный с глухим ДГ 21-9	1.89	1	29	2	32	Одностворчатое с замком
ДВ-2	900x2100	Дверной блок однопольный с глухим ДГ 21-9	1.89	0	1	0	1	Одностворчатое с замком
ДВ-3	800x2100	Дверной блок однопольный с глухим ДГ 21-8 из ПВХ	1.68	0	6	0	6	Одностворчатое с замком
ДВ-4	800x2100	Дверной блок однопольный с глухим ДГ 21-8	1.68	0	0	4	4	Одностворчатое с замком
ДВ-5	1200x2100	Дверной блок двухпольный с глухим ДГ 21-12	2.52	0	0	1	1	Двухстворчатое с замком и доводчиком
ДВ-6	900x2100	Дверной блок однопольный из алюминевого профиля с глухим ДГ 21-9	2.1	0	2	0	2	Одностворчатое с замком и доводчиком
		Стальные блоки из решеток						
Р-1	900x2100	Решетчатый дверной блок из арматуры Ø12AIII мм с ячейкой 150X150	1.89	0	1	0	1	
		и откидным лючком 450x450 из листовой стали t-4мм						
		Дверные проемы						
ПР-1		Дверной проем	3.7	0	1	0	1	
		Оконные изделия						
	1450x170	Подоконная доска из дерева	0.25	0	31	0	31	Окраска акриловой краской по грунтовке

ОК-1

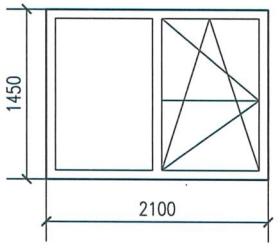

ОК-2

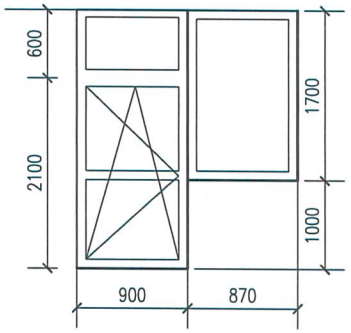

ОК-3

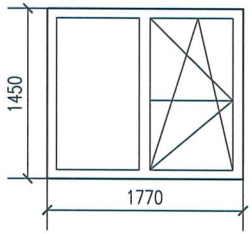

Р-1

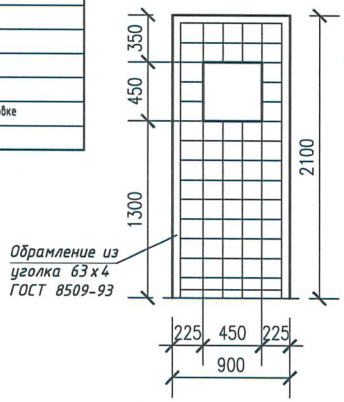

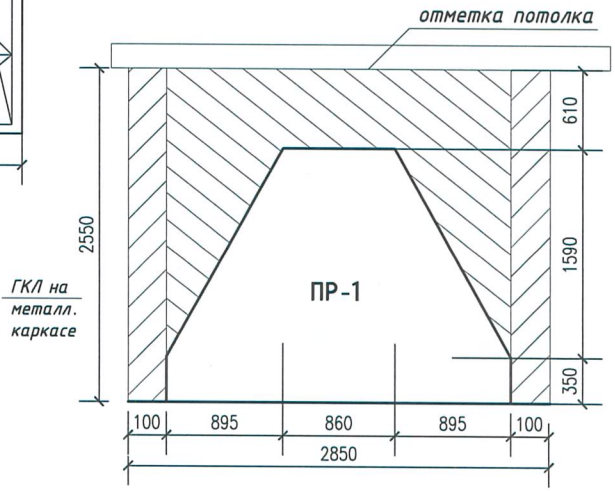

Примечание.

1. Данный лист смотреть совместно с листами 14, 15.
2. На схемах наружные размеры – размеры проёма. Перед заказом дверных и оконных блоков размеры проёмов уточнить по месту.
3. Двери на путях эвакуации выполнить с элементами самозакрывания без порогов, с уплотняющими прокладками по ГОСТ 10174-90.
4. Подоконные доски указаны для существующих оконных блоков мансарды.

Изм.	Кол. уч	Лист	№ док.	Подпись	Дата
					2016
ГИП		Пуляев			
Арх.		Абалаков			

09-2016-1-АС

Капитальный ремонт 3 этажа (мансарда), 4 этажа и лестницы пристройки административного здания Кузбасского регионального отделения Фонда социального страхования Российской Федерации. Кемеровская область, г.Кемерово, пр. Ленина, д. 80А

Административное здание

Стадия	Лист	Листов
Р	17	-

Спецификация заполнения проемов.

ООО "СпецСтройПроект"

Взаим. инв.№ | Подпись и дата | Инв. №подл.

1-1. Зона расширения проема ПР-1.

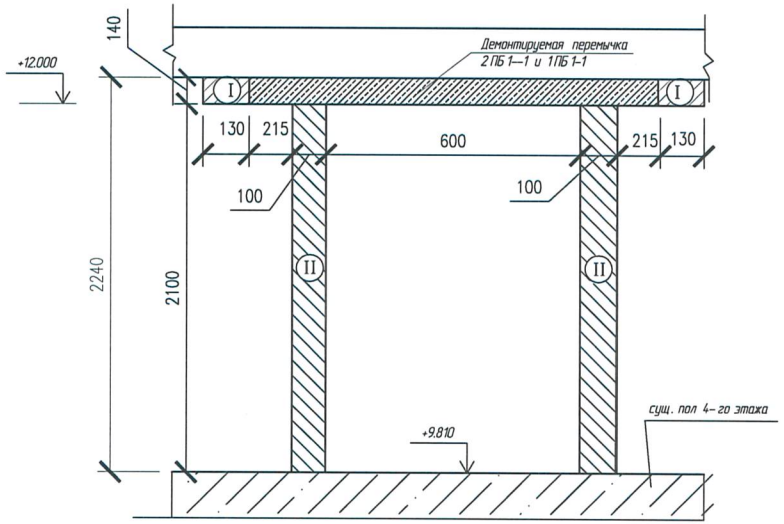

Проем ПР-1.

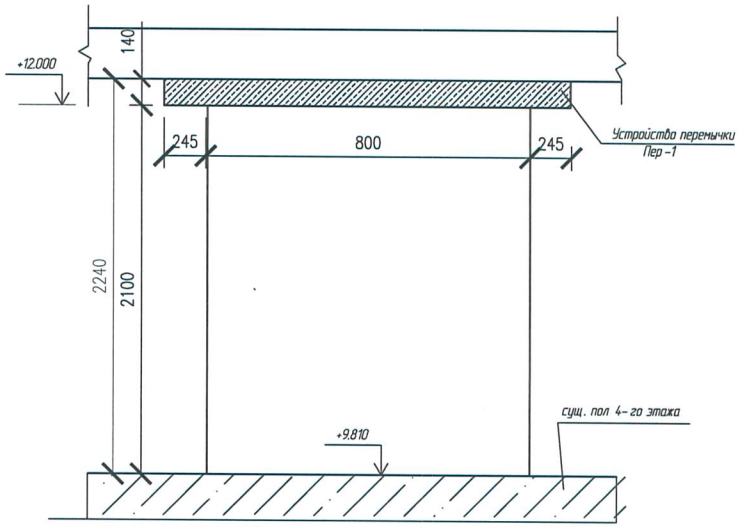

Фрагмент расширяемого проема ПР-1.

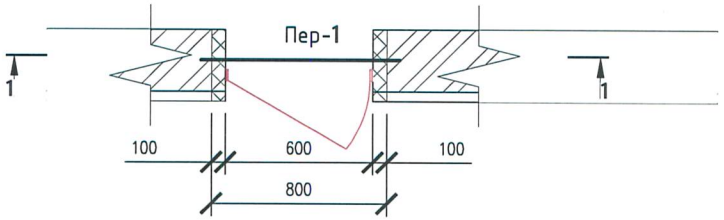

Ведомость перемычек

Марка. поз.	Схема сечения.
Пер-1	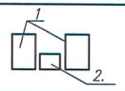

Спецификация перемычек

Марка. поз.	Обозначение.	Наименование.	Кол-во. на этаж. --	Кол-во. на этаж. 4 Этаж.	Всего.	Примечания
1	1.038.1-1 вып.1.	2ПБ13-2	--	2	2	
2	1.038.1-1 вып.4.	1ПБ13-1	--	1	1	

Порядок расширения проема

1. Установить временные деревянные крепления под участки перекрытий, опирающихся в зоне проема. Стойки выполнить из бревен не менее d=160 мм. или из брусьев 150 x 150 мм. Стойки раскрепить крест-на-крест досками t=30 мм. Для надежной передачи нагрузок на стойки верх их тщательно подклинить встречными клиньями. Также могут быть использованы раздвижные упоры заводского производства. предназначенные для этих целей.
2. Установить подпятники под стойки, зачеканить зазоры жестким цементным раствором состава 1:2 или бетоном мелкой фракции класса В 15.
3. Демонтировать 1-ю бетонную перемычку 2ПБ 10-1.
4. Пробить проем в зоне I до следующей перемычки 1ПБ 10-1 и установить перемычку 2ПБ 13-2.
5. Пробить проем в зоне II на t-140 мм.
6. Демонтировать 2-ю бетонную перемычку 1ПБ 10-1.
7. Пробить проем в зоне I до следующей перемычки 2ПБ 10-1 и установить перемычку 1ПБ 13-1.
8. Пробить проем в зоне II на t-120 мм.
9. Демонтировать 3-ю бетонную перемычку 2ПБ 10-1.
10. Пробить проем в зоне I до следующей перемычки 1ПБ 10-1 и установить перемычку 2ПБ 13-2.
11. При пробивке проемов помещение должно быть обесточено.
12. Работы должны выполнятся в соответствии с правилами ТБ и ОТ.

Взаим. инв.№ | Подпись и дата | Инв. №подл.

Изм.	Кол. уч	Лист	№ док.	Подпись	Дата
					2016
ГИП		Пуляев			
Арх.		Абалаков			

09-2016-1-АС

Капитальный ремонт 3 этажа (мансарда), 4 этажа и лестницы пристройки административного здания Кузбасского регионального отделения Фонда социального страхования Российской Федерации. Кемеровская область, г.Кемерово, пр. Ленина, д. 80А

Административное здание

Стадия	Лист	Листов
Р	18	-

Схема расширения проема П-1. Порядок расширения проема.

ООО "СпецСтройПроект"

План напольного покрытия 3-го этажа.

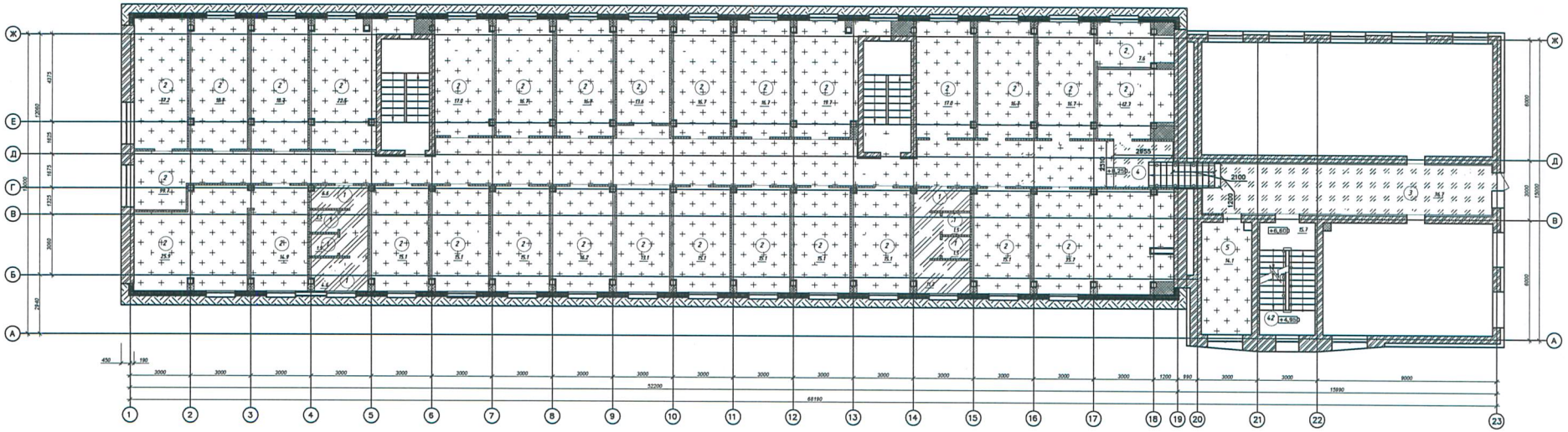

Экспликация полов

Тип пола	Схема пола	Данные элементов пола	Площадь, м2
1	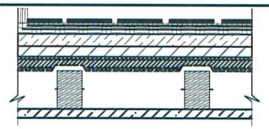	Керамическая плитка 600х600 на клею Раствор наливных полов "Ветонит" 3000 t-4мм Гидроизоляция КНАУФ-ФЛЭХЕНДИХТ Стяжка из цементно-песчаного р-ра М150, армированная сеткой 4Вр1 150х150 - t-40мм ГВЛ - 9.5мм Дощатая конструкция пола (см. Лист 23, 24)	33.0
2	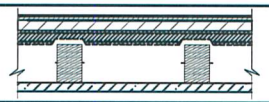	Линолеум полукомерческий износостойкий на клею Фанера 16мм (в 1 слой) Дощатая конструкция пола (см. Лист 23, 24)	593.5
3	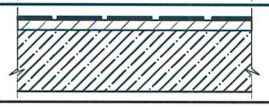	Керамогранит 600х600 на клею Стяжка из цементно-песчанного р-ра М150, армированная сеткой 4Вр1 150х150 - t-50мм Сборные ж\б перекрытия	42
4	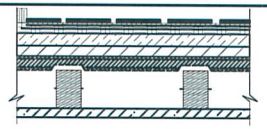	Керамогранит 600х600 на клею Фанера 16мм (в 1 слой) Дощатая конструкция пола (см. Лист 23,24)	8
5	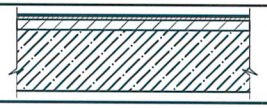	Линолеум полукомерческий износостойкий на клею Раствор наливных полов "Ветонит" 3000 t-4мм Стяжка из цементно-песчанного р-ра М150, армированная сеткой 4Вр1 150х150 - t-50мм Сборные ж\б перекрытия	14.1

Примечание.

1. Устройство полов выполнять, согласно СНиП 2-04.01-87 и СП 29.13330.2011.
2. Объемы покрытия типа 1, 2 указаны с учетом площадей под проемы.
3. Смотреть совместно с листами 3, 6, 14.
4. Кострукция пола и перекрытия см. Лист 23, 24.
5. Гидроизоляцию в санузлах завести на стены на 300 мм.

Условные обозначения:

- Существующие несущие стены из кирпича толщ. 380 мм; 640 мм;
- Перегородки ГКЛ, ГВЛ -708 м²;
- Устройства напольного покрытия из линолеума
- Устройства напольного покрытия из керамогранита.
- Устройства напольного покрытия из керамической плитки.

Изм.	Кол. уч	Лист	№ док.	Подпись	Дата
					2016
ГИП		Пуляев			
Арх.		Абалаков			

09-2016-1-АС

Капитальный ремонт 3 этажа (мансарда), 4 этажа и лестницы пристройки административного здания Кузбасского регионального отделения Фонда социального страхования Российской Федерации. Кемеровская область, г.Кемерово, пр. Ленина, д. 80 А

Административное здание

Стадия	Лист	Листов
Р	19	-

План напольного покрытия 3-го этажа.

ООО "СпецСтройПроект"

Взам. инв.№ | Подпись и дата | Инв. №подл.

План напольного покрытия 4-го этажа.

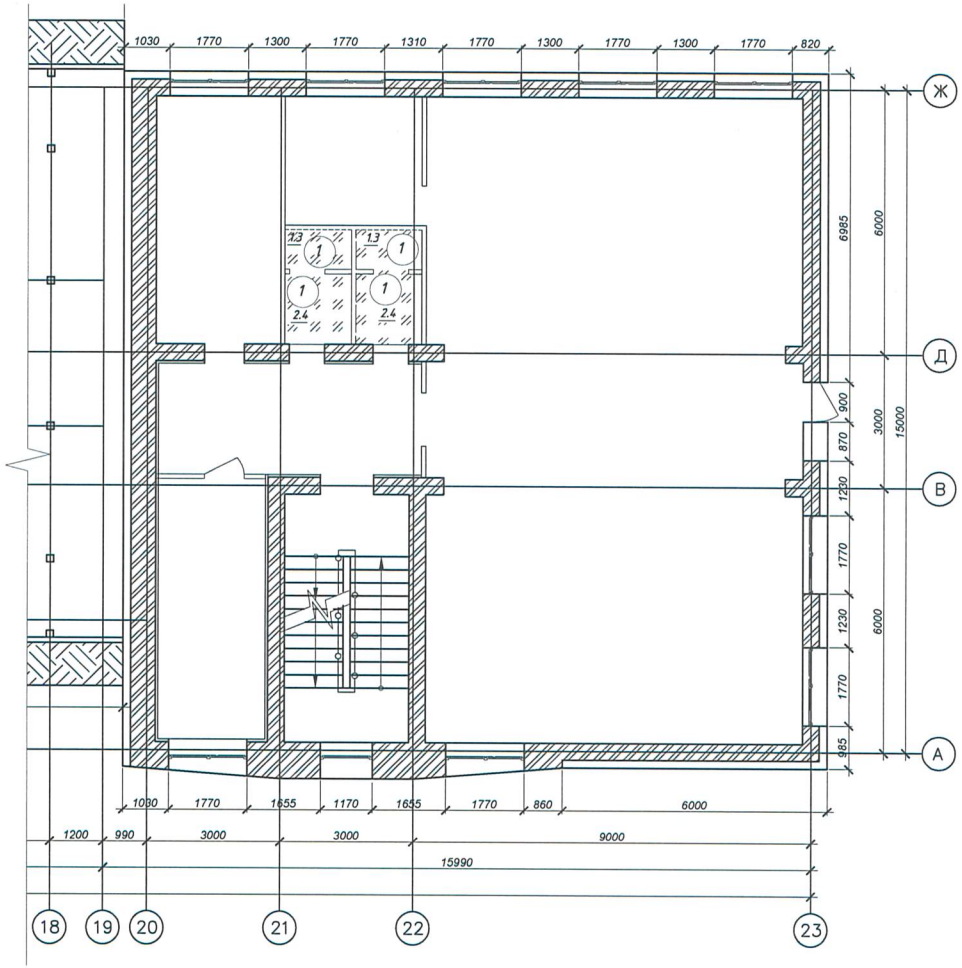

Условные обозначения:

- Существующии несущие стены из кирпича толщ. 380 мм; 640 мм;
- Перегородки ГКЛ, ГВЛ.
- Устройство напольного покрытия из керамогранита.

Примечание.

1. Устройство полов выполнять, согласно СНиП 2-04.01-87 и СП 29.13330.2011.
2. Объемы покрытия типа 1, 2 указаны с учетом площадей под проемы.
3. Смотреть совместно с листами 4, 7, 15.
4. Гидроизоляцию завести на стены на 300 мм.

Экспликация полов

Тип пола	Схема пола	Данные элементов пола	Площадь, м2
1	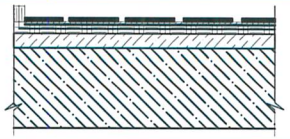	Керамогранит 600х600 на клею Гидроизоляция КНАУФ-ФЛЭХЕНДИХТ Стяжка из цементно-песчанного р-ра М150, армированная сеткой 4Вр1 150х150 - t-50мм Сборные ж\б перекрытия	7.4

Изм.	Кол. уч	Лист	№ док.	Подпись	Дата
ГИП		Пуляев			
Арх.		Абалаков			

2016

09-2016-1-АС

Капитальный ремонт 3 этажа (мансарда), 4 этажа и лестницы пристройки административного здания Кузбасского регионального отделения Фонда социального страхования Российской Федерации. Кемеровская область, г.Кемерово, пр. Ленина, д. 80 А

Административное здание

Стадия	Лист	Листов
Р	20	-

План напольного покрытия 4-го этажа.

ООО "СпецСтройПроект"

Взаим. инв.№ | Подпись и дата | Инв. №подл.

План демонтажа фрагмента лестничной клетки 1-го этажа

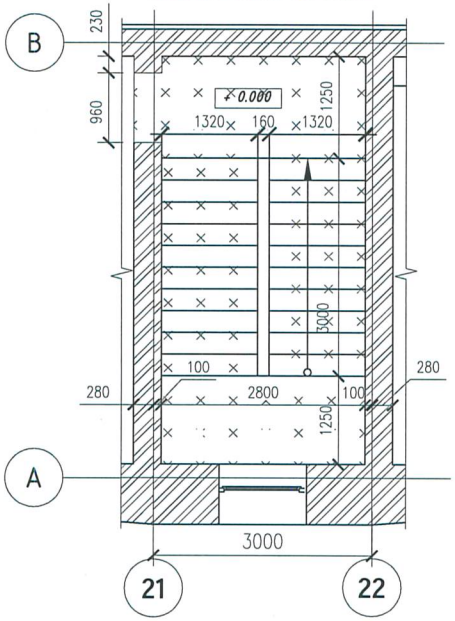

План демонтажа фрагмента лестничной клетки 2-го этажа

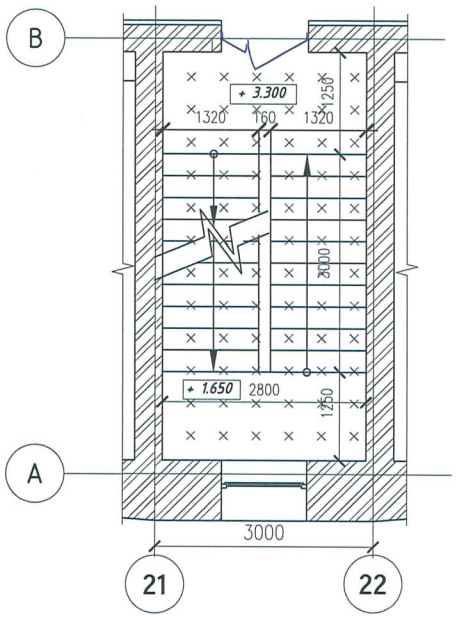

План демонтажа фрагмента лестничной клетки 3-го этажа

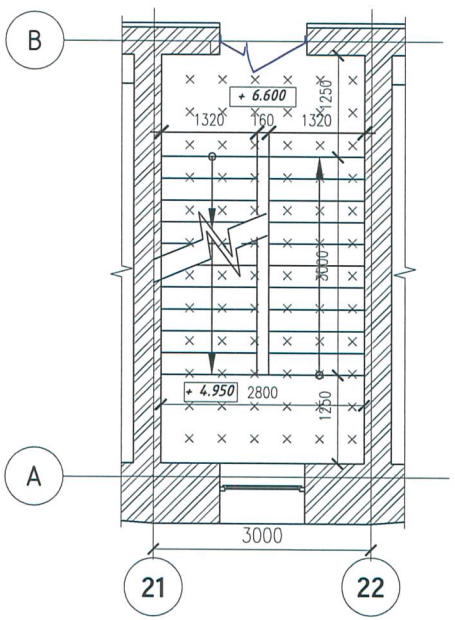

План демонтажа фрагмента лестничной клетки 4-го этажа

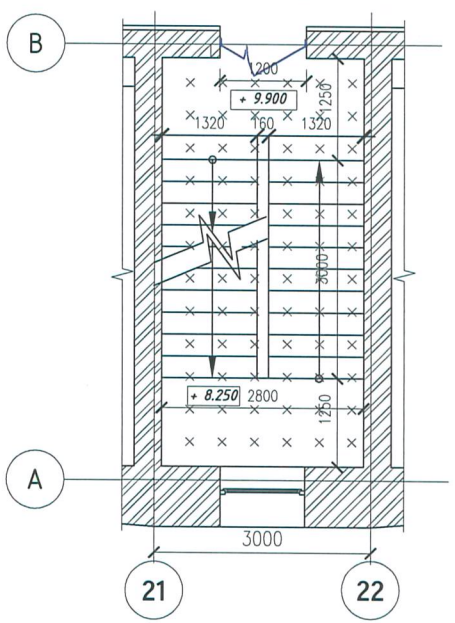

План демонтажа фрагмента лестничной клетки 5-го этажа

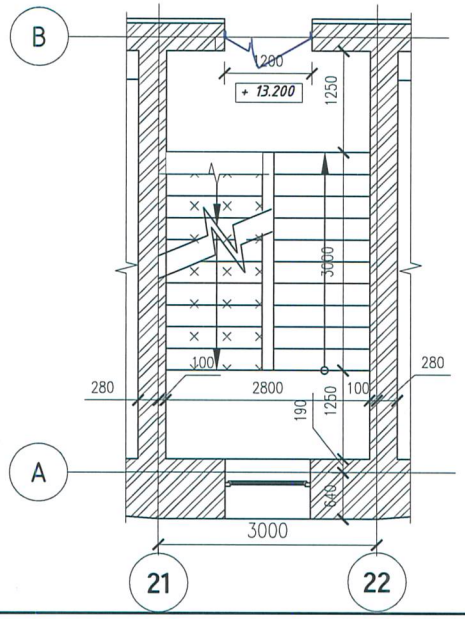

Условные обозначения:

× × × - Устройство напольного покрытия и сапожка h-150 мм из керамогранитной плитки.

Примечание:

1. Устройство полов выполнять, согласно СНиП 2-04.01-87 и СП 29.13330.2011.

2. Объемы покрытия типа 1, 2 указаны с учетом площадей под проемы и сапожка.

Экспликация полов

Тип пола по № помещения	Схема пола	Данные элементов пола	Площадь, м2
Лестничная клетка 1, 2, 3, 4, 5, этажей (пристрой)		Керамогранитная плитка на клею	93
		Выравнивающая стяжка из ЦПР М150 - 40мм	
		Сборные Ж\Б ступени	

Изм.	Кол. уч	Лист	№ док.	Подпись	Дата
					2016
ГИП		Пуляев			
Арх.		Абалаков			

09-2016-1-АС

Капитальный ремонт 3 этажа (мансарда), 4 этажа и лестницы пристройки административного здания Кузбасского регионального отделения Фонда социального страхования Российской Федерации. Кемеровская область, г.Кемерово, пр. Ленина, д. 80А

Административное здание

Стадия	Лист	Листов
Р	21	-

План напольного покрытия лестничной клетки. Экспликация полов

ООО "СпецСтройПроект"

Взаим. инв.№

Подпись и дата

Инв. №подл.

Инв. №подл.	Подпись и дата	Взаим. инв.№

Ведомость отделки мансарды 3-го этажа

№ помещения.	Потолок		Стены или перегородки		Низ стен или перегородок (панель)			Примечание
	Площадь	Вид отделки	Площадь	Вид отделки	Площадь	Вид отделки	Высота, мм	
1 2 3 4 6 7 8 9 10 11 12 14 15 16 19 21 22 27 28 29 30 31 32 33 34 35 39 40 44	592.4 $м^2$	Плитка потолочная типа "Армстронг" или аналог на металл. каркасе	1491.6 $м^2$	ГКЛ, шпаклевка, грунтовка, Оклейка обоями под покраску, окраска ВД/ВА.	593 п\м	Отбойная доска из МДФ 2050 х 16 х 195	Устанавливается 900 мм от уровня пола	Обои и цвет для стен, отбойную доску согласовать с заказчиком.
					617 п\м	Плинтус		
17	12.3 $м^2$	Плитка потолочная типа "Армстронг" или аналог на металл. каркасе	39.78 $м^2$	ГКЛ, шпаклевка, грунтовка, оклейка стеклообоями, окраска ВД/ВА	14.7 м\п	Отбойная доска из МДФ 2050 х 16 х 195	Устанавливается 900 мм от уровня пола	Обои и цвеи для стен, отбойную доску согласовать с заказчиком.
					16 м\п	Плинтус		
23 24 25 26 36 37 38	28.5 $м^2$	Алюминиевый реечный на металл. каркасе	152 $м^2$	ГВЛ, шпаклевка, грунтовка, плитка керамическая на клею.	—	—	—	Плитку для стен до потолка согласовать с заказчиком.
Ведомость отделки 3-го этажа								
20	36.7 $м^2$	Плитка потолочная типа "Армстронг" или аналог на металл. каркасе	68.7 $м^2$	Оклейка Стеклообоями, окраска ВД/ВА	28 м\п	Отбойная доска из МДФ 2050 х 16 х 195	Устанавливается 900 мм от уровня пола	Обои и цвет для стен, отбойную доску согласовать с заказчиком
					35 м\п	Плинтус		
41	14.1 $м^2$	Плитка потолочная типа "Армстронг" или аналог на металл. каркасе	39.5 $м^2$	Штукатурка, шпаклевка, грунтовка, оклейка обоями, окраска ВД/ВА.	13.6 п\м	Отбойная доска из МДФ 2050 х 16 х 195	Отбойная доска устанавливается 900 мм от уровня пола	Обои и цвет для стен, отбойную доску согласовать с заказчиком
					15.4 п\м	замена плинтуса		
42	41.2 $м^2$	Шпаклевка, грунтовка, окраска ВД/ВА.	245.2 $м^2$	Оклейка стеклообоями, окраска ВД/ВА	—	—	—	Обои и цвет для стен согласовать с заказчиком
Ведомость отделки помещений 4-го этажа								
1 9	30 $м^2$	Плитка потолочная типа "Армстронг" или аналог на металл. каркасе	89.5 $м^2$	Шпаклевка, грунтовка, оклейка обоями, окраска ВД/ВА.	31.3 п\м	Замена плинтуса	—	Обои и цвет для стен, отбойную доску согласовать с заказчиком
4	14.8 $м^2$	Плитка потолочная типа "Армстронг" или аналог на металл. каркасе	33.14 $м^2$	Шпаклевка, грунтовка, оклейка стеклообоями, окраска ВД/ВА.	—	—	—	Цвет для стен, согласовать с заказчиком
5 6 7 8	7.4 $м^2$	Алюминиевый реечный на металл. каркасе	53.4 $м^2$	ГВЛ, шпаклевка, грунтовка, Плитка керамическая на клею.	—	—	—	Цвет для стен, согласовать с заказчиком
			6 $м^2$	Штукатурка, шпаклевка, грунтовка, окраска ВД/ВА.				

Изм.	Кол. уч	Лист	№ док.	Подпись	Дата
					2016
ГИП		Пуляев			
Арх.		Абалаков			

09-2016-1-АС

Капитальный ремонт 3 этажа (мансарда), 4 этажа и лестницы пристройки административного здания Кузбасского регионального отделения Фонда социального страхования Российской Федерации. Кемеровская область, г.Кемерово, пр. Ленина, д. 80А

Административное здание	Стадия	Лист	Листов
	Р	22	-
Ведомость отделки помещения.	ООО "СпецСтройПроект"		

План устройства полов 3-го этажа.

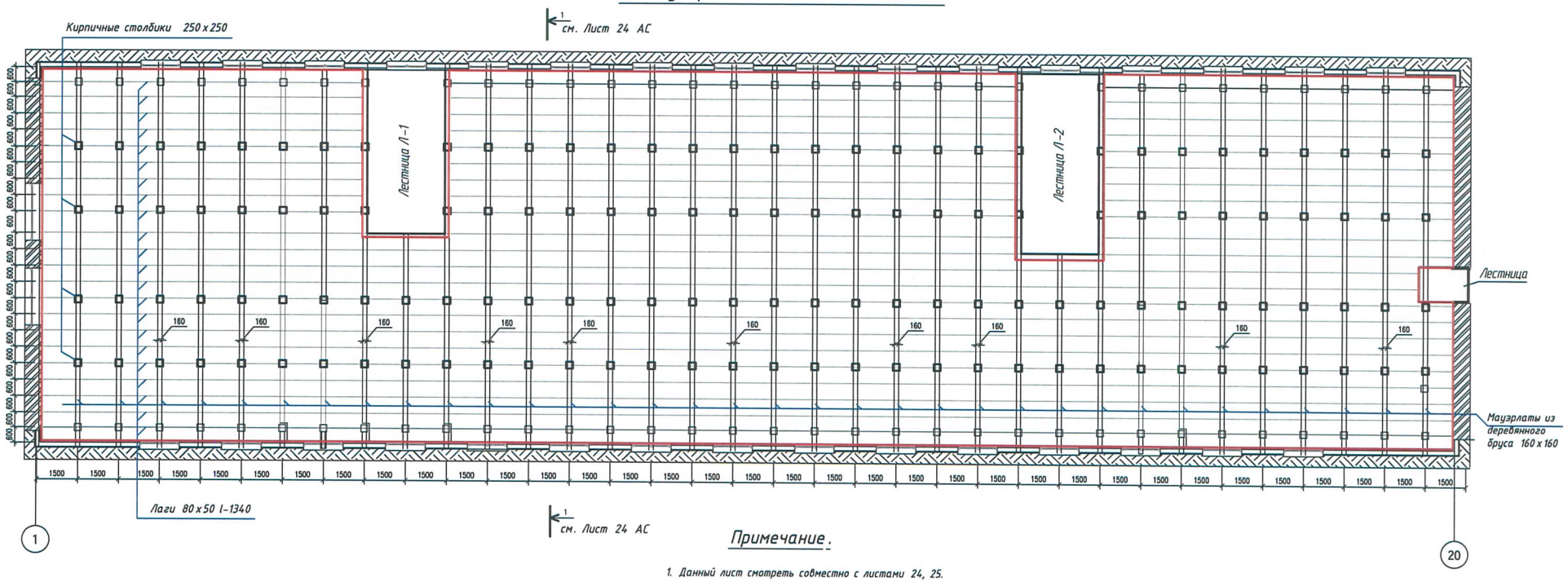

Примечание.

1. Данный лист смотреть совместно с листами 24, 25.
2. Спецификация устройства полов 3-го этажа см. Лист 24 АС
3. Огнезащитные составы (пасты, лаки, краски, пропитки) следует наносить на готовые деревянные конструкции и изделия, не подвергающиеся последующей механической обработке, влажность которых составляет не более 15 %. В случае, когда необходимо снять защитный слой с некоторых частей обработанной поверхности, следует провести дополнительную обработку по технологии, соответствующей применяемому огнезащитному составу.
4. Перед нанесением огнезащитных составов поверхность должна быть очищена от пыли и грязи. Поверхности, ранее обработанные эмалями, красками, пропиточными и другими составами, не совместимыми с вновь наносимыми составами, а также имеющие масляные и битумные пятна, перед нанесением необходимо тщательно очистить.
5. Обработка поверхности должна производиться при положительной температуре не ниже 10 °С и относительной влажности воздуха не более 70 % или в соответствии с требованиями ТД. Не допускается производить огнезащитные работы при отрицательных температурах, воздействии атмосферных осадков .
6. Огнезащитные составы следует наносить ровным слоем, без пропусков и наплывов, тщательно обрабатывая места соединения отдельных деталей с нормативными расходами класса огнестойкости.
7. Все деревянные конструкции должны быть подвергнуты покрытию огнезащитой "АТТИК". Обеспечивает получение трудногорючей и медленно распространяющей пламя древесины.

Условные обозначения:

- Обозначение конструктивных элементов пола.

- Граница замены чернового пола (в объеме 50%) из обрезной доски 40мм,
лаг 80х50 и укладки утеплителя по плитам перекрытия из
базальтовой плиты Эковер стандарт 50 толщиной 50мм в
2-а слоя- 100мм - 705.8м².

					2016	09-2016-1-АС
Изм.	Кол. уч	Лист	№ док.	Подпись	Дата	Капитальный ремонт 3 этажа (мансарда), 4 этажа и лестницы пристройки административного здания Кузбасского регионального отделения Фонда социального страхования Российской Федерации. Кемеровская область, г.Кемерово, пр. Ленина, д. 80А
ГИП		Пуляев				Административное здание — Стадия: Р; Лист: 23; Листов: -
Арх.		Абалаков				План устройства полов 3-го этажа. — ООО "СпецСтройПроект"

Взаим. инв.№ | Подпись и дата | Инв. №подл.

Разрез 1-1.

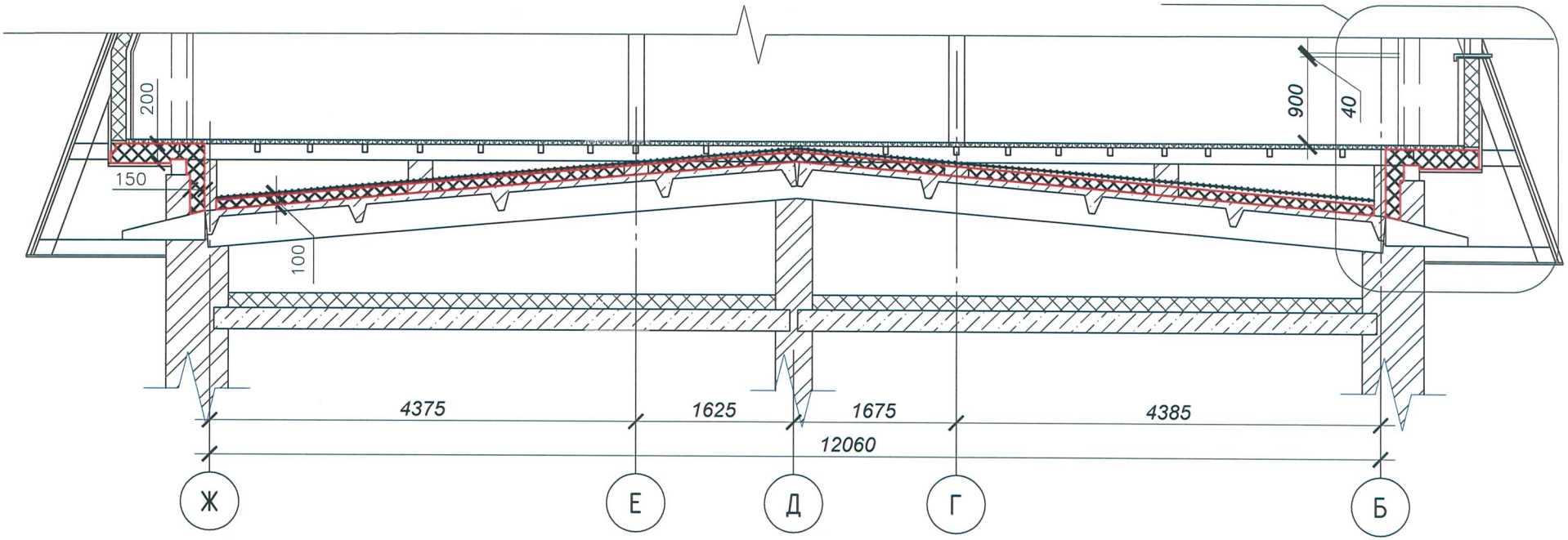

Примечание :

1. Спецификация на устройство пола 3-го этажа см. лист 25
2. Смотреть совместно с листами 23, 25.
3. Устройство утеплителя и его распределения смотреть на чертеже разреза в местах указанные размером по его условному обозначению.
4. Устройство напольного покрытия см. Лист 19 АС
5. Огнезащитные составы (пасты, лаки, краски, пропитки) следует наносить на готовые деревянные конструкции и изделия, не подвергающиеся последующей механической обработке, влажность которых составляет не более 15 %. В случае, когда необходимо снять защитный слой с некоторых частей обработанной поверхности, следует провести дополнительную обработку по технологии, соответствующей применяемому огнезащитному составу.
6. Перед нанесением огнезащитных составов поверхность должна быть очищена от пыли и грязи. Поверхности, ранее обработанные эмалями, красками, пропиточными и другими составами, не совместимыми с вновь наносимыми составами, а также имеющие масляные и битумные пятна, перед нанесением необходимо тщательно очистить.
7. Обработка поверхности должна производиться при положительной температуре не ниже 10 °С и относительной влажности воздуха не более 70 % или в соответствии с требованиями ТД. Не допускается производить огнезащитные работы при отрицательных температурах, воздействии атмосферных осадков .
8. Огнезащитные составы следует наносить ровным слоем, без пропусков и наплывов, тщательно обрабатывая места соединения отдельных деталей с нормативными расходами класса огнестойкости.
9. Все деревянные конструкции должны быть подвергнуты покрытию огнезащитой "АТТИК". Обеспечивает получение трудногорючей и медленно распространяющей пламя древесины.

Условные обозначения :

- Заменяемый черновой пол из обрезной доски толщиной 40мм;
- Устройство утеплителя по плитам перекрытия из базальтовой плиты Эковер стандарт 50 толщиной 50мм в 2-а слоя - 100мм ;
- Устройство утеплителя по наружным стенам из базальтовой плиты Эковер стандарт 50 толщиной 50мм в 3-и слоя - 150мм ;
- Устройство утеплителя по выносу пола из базальтовой плиты Эковер стандарт 50 толщиной 100мм в 2-а слоя - 200мм ;
- Устройство пароизоляционной пленки Изопан В

Изм.	Кол. уч	Лист	№ док.	Подпись	Дата	2016	09-2016-1-АС		
							Капитальный ремонт 3 этажа (мансарда), 4 этажа и лестницы пристройки административного здания Кузбасского регионального отделения Фонда социального страхования Российской Федерации. Кемеровская область, г.Кемерово, пр. Ленина, д. 80А		
ГИП		Пуляев					Административное здание	Стадия	Лист	Листов
								Р	24	-
Арх.		Абалаков					Разрез 1-1.	ООО "СпецСтройПроект		

Взаим. инв.№

Подпись и дата

Инв. №подл.

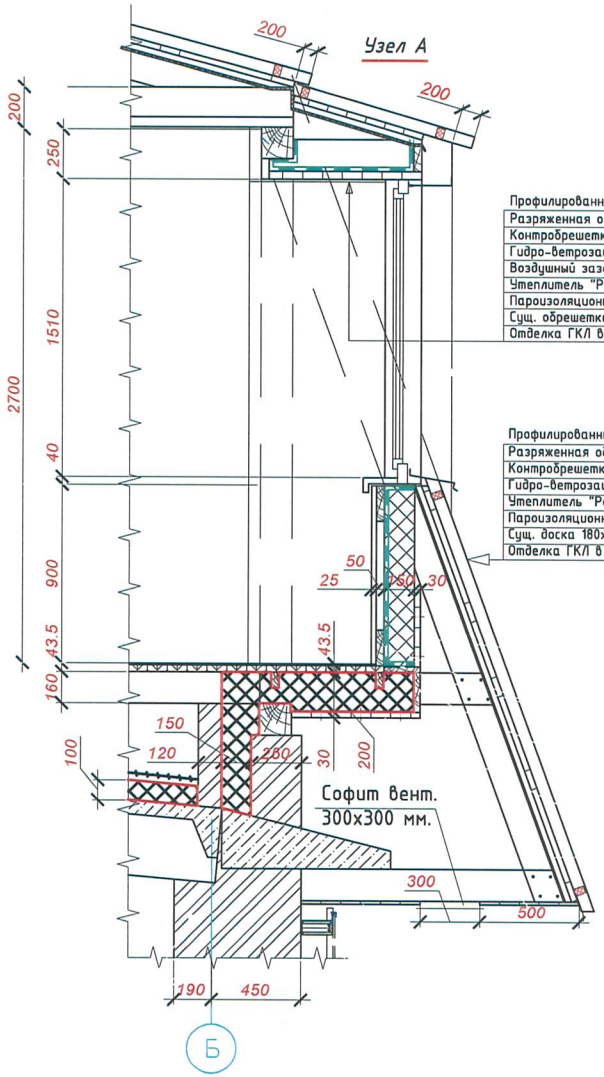

Профилированный лист Н-60х845-0.7	- 60 мм
Разряженная обрешетка (шаг 100 мм.) из обрезной доски	- 30 мм
Контробрешетка из обрезной доски	- 30 мм
Гидро-ветрозащитная мембрана "Изоспан AQ proff"	
Воздушный зазор	≈75 мм
Утеплитель "Роклайт"	- 150 мм
Пароизоляционная пленка "Изоспан В"	
Сущ. обрешетка сплошная	- 30 мм
Отделка ГКЛ в 2 слоя	- 25 мм

Профилированный лист Н-60х845-0.7	- 60 мм
Разряженная обрешетка (шаг 1000 мм.) из обрезной доски	- 30 мм
Контробрешетка из обрезной доски	- 30 мм
Гидро-ветрозащитная мембрана "Изоспан AQ proff"	
Утеплитель "Роклайт"	- 150 мм
Пароизоляционная пленка "Изоспан В"	
Сущ. доска 180х50 мм	
Отделка ГКЛ в 2 слоя	- 25 мм

СПЕЦИФИКАЦИЯ ПОЛОВ 3-ГО ЭТАЖА.

Поз.	Обозначение	Наименование	Кол-во	Огнезащитная обработка м2	Примечание.
	ГОСТ 18288-87	Лага 80х50 l-1340	2.1	137	м3
	ГОСТ 18288-87	Доска обрезная t-40мм	14.11	709	м3
	ГОСТ 9573-2012	Утеплитель Эковер стандарт 50 толщиной t- 50мм	75.76		м3
	ГОСТ 9573-2012	Утеплитель Эковер стандарт 50 толщиной t-100мм	19.9		м3
	ГОСТ 30402-92.	Пароизоляционная пленка Изопан В (для перекрытий)	705.8		м2
	ГОСТ 3916.1-96.	Фанера 16мм	645.14		м2
		Огнезащитная обработка существующих конструкций пола		372	

Условные обозначения:

- Заменяемый черновой пол из обрезной доски толщиной 40мм;
- Устройство утеплителя по плитам перекрытия из базальтовой плиты Эковер стандарт 50 толщиной 50мм в 2-а слоя - 100мм ;
- Устройство утеплителя по наружным стенам из базальтовой плиты Эковер стандарт 50 толщиной 50мм в 3-а слоя - 150мм ;
- Устройство утеплителя по выносу пола из базальтовой плиты Эковер стандарт 50 толщиной 100мм в 2-а слоя - 200мм ;
- Устройство пароизоляционной пленки Изопан В

Примечание:

1. Смотреть совместно с листами 23, 24.
2. Устройство утеплителя и его распределения смотреть на чертеже разреза в местах указанные размером по его условному обозначению.
3. Устройство напольного покрытия см. Лист 19 АС

4 Огнезащитные составы (пасты, лаки, краски, пропитки) следует наносить на готовые деревянные конструкции и изделия, не подвергающиеся последующей механической обработке, влажность которых составляет не более 15 %. В случае, когда необходимо снять защитный слой с некоторых частей обработанной поверхности, следует провести дополнительную обработку по технологии, соответствующей применяемому огнезащитному составу.

5. Перед нанесением огнезащитных составов поверхность должна быть очищена от пыли и грязи. Поверхности, ранее обработанные эмалями, красками, пропиточными и другими составами, не совместимыми с вновь наносимыми составами, а также имеющие масляные и битумные пятна, перед нанесением необходимо тщательно очистить.

6. Обработка поверхности должна производиться при положительной температуре не ниже 10 °С и относительной влажности воздуха не более 70 % или в соответствии с требованиями ТД. Не допускается производить огнезащитные работы при отрицательных температурах, воздействии атмосферных осадков .

7. Огнезащитные составы следует наносить ровным слоем, без пропусков и наплывов, тщательно обрабатывая места соединения отдельных деталей с нормативными расходами класса огнестойкости.

8. Все деревянные конструкции должны быть подвергнуты покрытию огнезащитой "АТТИК". Обеспечивает получение трудногорючей и медленно распространяющей пламя древесины.

Взаим. инв.№	Подпись и дата	Инв. №подл.

Изм.	Кол. уч	Лист	№ док.	Подпись	Дата
					2016
ГИП		Пуляев			
Арх.		Абалаков			

09-2016-1-АС

Капитальный ремонт 3 этажа (мансарда), 4 этажа и лестницы пристройки административного здания Кузбасского регионального отделения Фонда социального страхования Российской Федерации. Кемеровская область, г.Кемерово, пр. Ленина, д. 80 А

Административное здание

Стадия	Лист	Листов
Р	25	-

Узел А

ООО "СпецСтройПроект"

Фрагмент 1

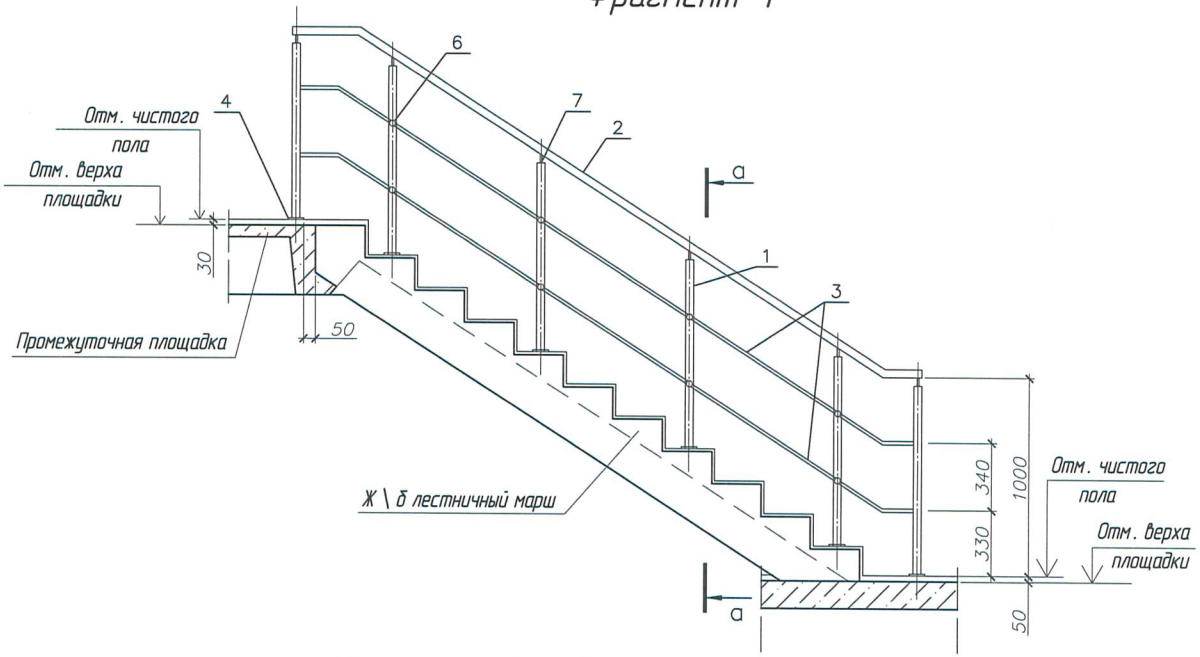

а – а

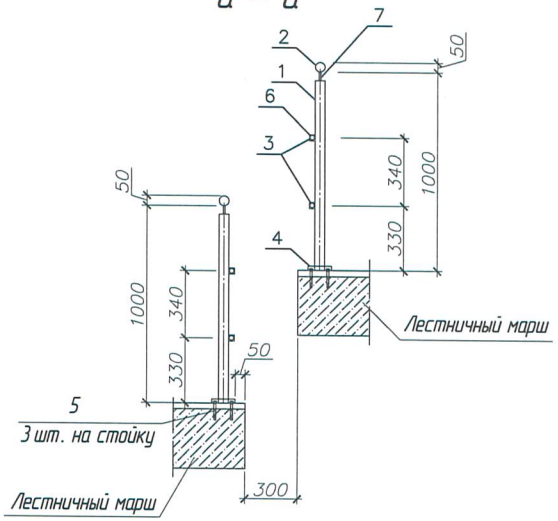

Спецификация материалов на ограждение маршей и площадок лестницы в осях 21-22 и А-Б

Поз.	Обозначение	Наименование	Кол.	Масса ед., кг	Приме-чание
1	Торговая сеть	Труба ∅42.4х1.5 L=1.0 м	64		
2	Торговая сеть	Труба ∅42.4х1.5	46.0		м.п.
3	Торговая сеть	Труба ∅20х1.5	92.0		м.п.
4	Торговая сеть	Декоративная крышка	64		
5	"HILTI"	Рамный анкер HRD-PR2 10х60	192		
6	Торговая сеть	Держатель тетивы ∅20	128		
7	Торговая сеть	Кронштейн крепления поручня	64		

Примечания:

1. Смотреть совместно с листом 8, 16 АС.
2. Ограждение выполнить из нержавеющей полированной или шлифованной стали марки AISI 201.
3. Перед оформлением заказа ограждений , размеры маршей и площадок уточнить по месту.

Изм.	Кол. уч	Лист	№ док.	Подпись	Дата
					2016

09-2016-1-АС

Капитальный ремонт 3 этажа (мансарда), 4 этажа и лестницы пристройки административного здания Кузбасского регионального отделения Фонда социального страхования Российской Федерации. Кемеровская область, г.Кемерово, пр. Ленина, д. 80 А

Административное здание

Стадия	Лист	Листов
Р	26	-

ГИП Пуляев

Арх. Абалаков

Лестничное ограждение в осях 21-22, А-В.

ООО "СпецСтройПроект"

Взаим. инв.№

Подпись и дата

Инв. №подл.

Фрагмент 1

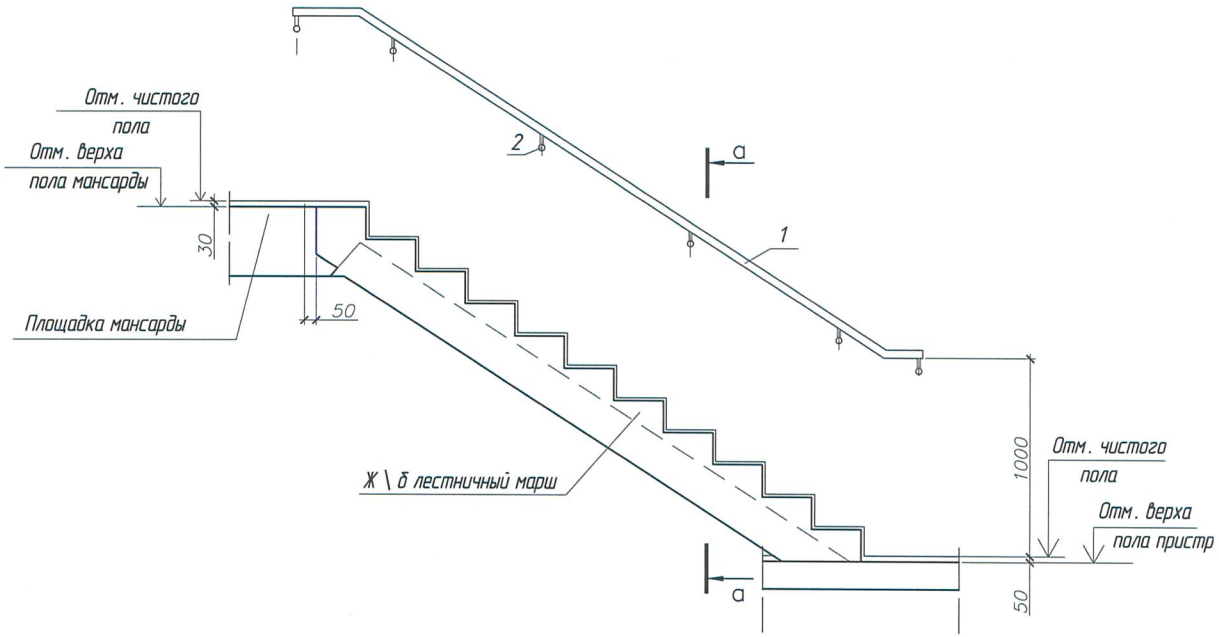

а – а

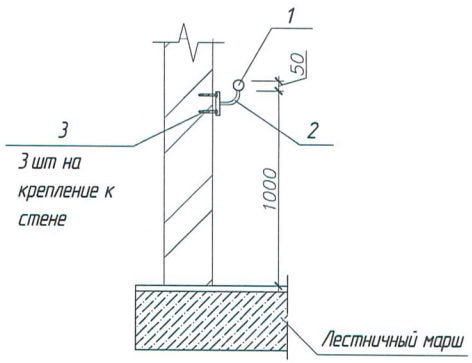

Спецификация материалов на ограждение маршей и площадок лестницы в осях 21–22 и А–Б

Поз.	Обозначение	Наименование	Кол.	Масса ед. кг	Приме-чание
1	Торговая сеть	Труба ∅ 42.4х1.5	8.0		м.п.
2	Торговая сеть	Крепление под круглый поручень ∅ 50.1	12		м.п.
3	"HILTI"	Рамный анкер HRD-PR2 10х60	36		

Примечания:

1. Смотреть совместно с листом 14 АС.
2. Ограждение выполнить из нержавеющей полированной или шлифованной стали марки AISI 201.
3. Перед оформлением заказа ограждений , размеры маршей и площадок уточнить по месту.

Взаим. инв.№	Подпись и дата	Инв. №подл.

Изм.	Кол. уч	Лист	№ док.	Подпись	Дата	2016	09-2016-1-АС		
							Капитальный ремонт 3 этажа (мансарда), 4 этажа и лестницы пристройки административного здания Кузбасского регионального отделения Фонда социального страхования Российской Федерации. Кемеровская область, г.Кемерово, пр. Ленина, д. 80 А		
							Административное здание	Стадия	Лист	Листов
ГИП		Пуляев						Р	27	-
Арх.		Абалаков					Лестничное ограждение в осях 18–20, Г–Д.	ООО "СпецСтройПроект"		